EN175301-803

G1TYPE SERIE G1
square connectors 27,5 x 27,5 connettori quadrati 27,5 x 27,5

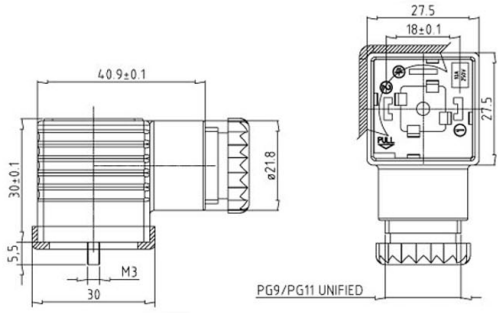

PRODUCT DESCRIPTION	DESCRIZIONE PRODOTTO
Square connector Din 43650-A / ISO 4400	Connettore quadrato Din 43650-A / ISO 4400
27,5x27,5 mm, housing colour black / grey	27,5x27,5 mm, custodia nera / grigia
Type of contact: Screw with conductor protection	Tipo di contatto: vite con conduttore di protezione
Contact spacing: 18 mm	Distanza tra i contatti: 18mm
Number of poles: 2poles+earth / 3poles+earth	Numero di poli: 2poli+terra / 3poli+terra
Standard Earth Position: 12 hours	Posizione standard della terra: h12
Cable Entry: PG9/PG11 (unified) - 1/2 NPTF	Entrata cavo: PG9/PG11 unificato - 1/2 NPTF
Maximum conductor size: 1,5 mm²	Massima sezione conduttori: 1,5 mm²
Fixing Screw: M3x32,5	Vite di fissaggio: M3x32,5
MATERIALS	MATERIALI
Profile Gasket: NBR	Guarnizione: NBR
Protection Class: IP 67 assembled	Classe di protezione: IP 67 assembled
PACKAGING	IMBALLAGGIO
50 pieces (with fixing screw and profiled gasket)	50 pezzi (con vite di fissaggio e guarniz. profilata)

CABLE ENTRY ENTRATA CAVO	PLES POLI	CODE CODICE
PG9/PG11	2 poles+earth/ 2 poli+terra	G1NU2000
1/2 NPTF	2 poles+earth/ 2 poli+terra	G1NF2000
PG9/PG11	3 poles+earth/ 3 poli+terra	G1NU3000
1/2 NPTF	3 poles+earth/ 3 poli+terra	G1NF3000

OPTIONS OPZIONI	CODE CODICE
Flat NBR gasket/Guarnizione piatta in NBR	100 014 00A
Flat silicon gasket/Guarnizione piatta in silicone	100 014 00B
Screw M3x32,5/Vite M3x32,5	100 015 000

M8/M9/M12/M23
EN175301-803
EXTENSIONS PROLUNGHE
FUSE HOLDERS PORTAFUSIBILI
AUTOMOTIVE
M8/M12 DISTRIBUTION BOXES SCATOLE DI DISTRIBUZIONE M8/M12
7/8"
MIL-C5015 style CONNECTORS CONNETTORI SERIE MIL-C5015
INDUSTRIAL CONNECTORS CONNETTORI INDUSTRIALI
EN 175 000
ACCESSORIES ACCESSORI
SENSOR SWITCHES SENSORI

nanjing kuka-autiomation equipment co.,ltd TEL:86.025.85549526 FAX:+86.025.85542773