M12 TYPE SERIE M12
T-splitter connector connettore a T

12T34000/12T35000

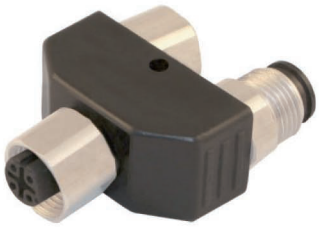

Special T customized
T speciale

12T45000

PRODUCT DESCRIPTION	DESCRIZIONE PRODOTTO
M12 male T splitter, 5 poles, with 2 off female	M12 maschio a T, 5 poli, con 2 femmine
4 poles	4 poli
Type of contact: 1 off male - 2off female	Tipo di contatto: 1 maschio / 2 femmine
Number of contacts: 5/4 poles	Numero contatti: 5/4 poli
Standard: IEC 61076-2-101 (Ed. 1)/ IEC 60947-5-2	Standard: IEC 61076-2-101 (Ed. 1)/ IEC 60947-5-2
Housing colour: black / transparent	Colore custodia: nero / trasparente
TECHNICAL DATA	DATI TECNICI
Rated voltage: 50 V AC/DC	Tensione Operativa: 50 AC/DC
Rated current: 4 A	Corrente operativa: 4 A
MATERIALS	MATERIALI
Contact material: male: brass / female: bronze	Contatti: maschio: ottone, femmina: bronzo
Contact surface material: Nickel + 0,45µm	Trattamento: Nickel + 0,45µm
AU gold plated	AU gold plated
Housing material: Nylon 6 + 30% Glass fibre	Materiale custodia: Nylon 6 + 30% fibra di vetro
Coupling nut material: Zn Al/Ni	Materiale ghiera: Zn Al/Ni
O-Ring: NBR	O-Ring: NBR
ENVIRONMENTAL CONDITIONS	CONDIZIONI AMBIENTALI
Protection class (IEC 60529): IP 67	Grado di protezione (IEC 60529): IP 67
Temperature range: -25°C to +70°C	Range di temperature: -25°C to +70°C
PACKAGING	IMBALLAGGIO
Plastic bag (1 piece)	Sacchetto di plastica (1 pezzo)

Parallelo / *Parallel*

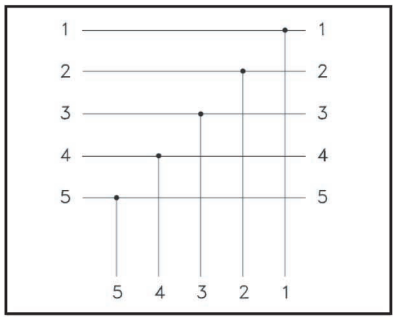

12T35000

Smistamento / *Shunting*

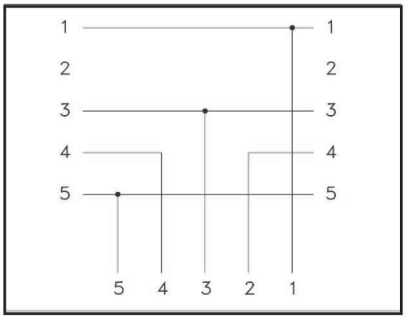

12T34000

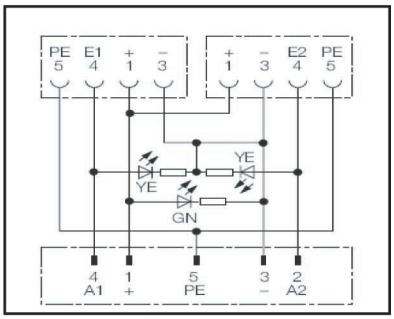

12T45000

NEW

12TTJ35000-360
Connettore a T M12, totalmente schermato a 360°
M12 T connector, 360° totally shielded

We produce special T connectors in conformity with customers' needs/si realizzano connettori speciali a T come da specifiche del cliente.

KUKA-AUTO TEL:+86.025.85549526 FAX:+86.025.85542773

M12 TYPE T-splitter connector
SERIE M12 connettore a T

12TT35000/12TT34000

B-12TTJ35000-5SH

M12 B-type totally shielded
M12 tipo B totalmente schermata

PRODUCT DESCRIPTION	DESCRIZIONE PRODOTTO
M12 male T splitter, 5 poles/4poles, with 1 off	M12 maschio a T, 5 poli/poli, con n°1 femmina
female 5/4 poles and n°1 off male	4 poli/5poli e n°1 maschio 4poli/5poli
Type of contact: 1 off female - 2off male	Tipo di contatto: 1 femmina / 2 maschi
Number of contacts: 5/4 poles	Numero contatti: 5/4 poli
Standard: IEC 61076-2-101 (Ed. 1)/ IEC 60947-5-2	Standard: IEC 61076-2-101 (Ed. 1)/ IEC 60947-5-2
Housing colour: black / transparent	Colore custodia: nero / trasparente
TECHNICAL DATA	DATI TECNICI
Rated voltage: 50 V AC/DC	Tensione Operativa: 50 AC/DC
Rated current: 4 A	Corrente operativa: 4 A
MATERIALS	MATERIALI
Contact material: male: brass / female: bronze	Contatti: maschio: ottone, femmina: bronzo
Contact surface material: Nickel + 0,45µm	Trattamento: Nickel + 0,45µm
AU gold plated	AU gold plated
Housing material: Nylon 6 + 30% Glass fibre	Materiale custodia: Nylon 6 + 30% fibra di vetro
Coupling nut material: Zn Al/Ni	Materiale ghiera: Zn Al/Ni
O-Ring: NBR	O-Ring: NBR
ENVIRONMENTAL CONDITIONS	CONDIZIONI AMBIENTALI
Protection class (IEC 60529): IP 67	Grado di protezione (IEC 60529): IP 67
Temperature range: -25°C to +70°C	Range di temperature: -25°C to +70°C
PACKAGING	IMBALLAGGIO
Plastic bag (1 piece)	Sacchetto di plastica (1 pezzo)

Parallelo / *Parallel*

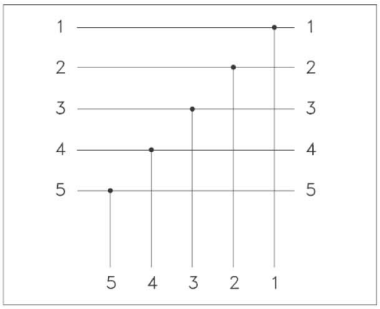

Smistamento / *Shunting*

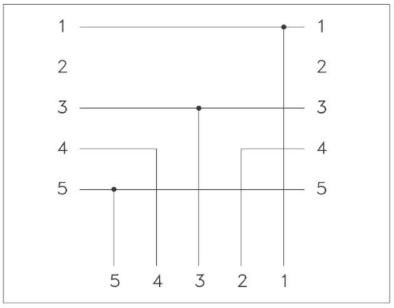

12TT35000 12TT34000 12T308F

We produce special T connectors in conformity with customers' needs

Si realizzano connettori speciali a T come da specifiche del cliente.

KUKA-AUTO TEL:+86.025.85549526 FAX:+86.025.85542773