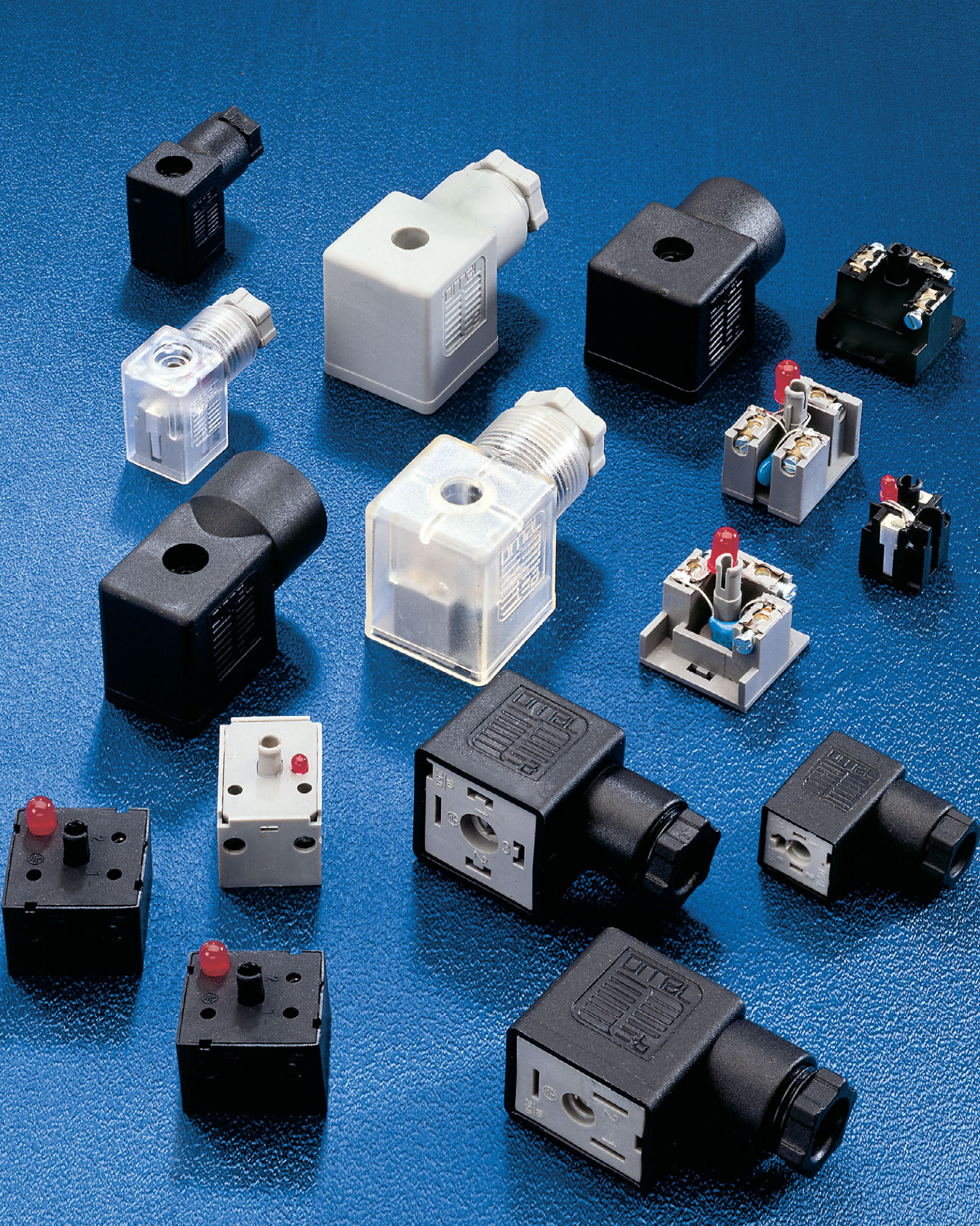

CONNETTORI ELETTRICI DIN 43650
ELECTRICAL CONNECTORS DIN 43650
GERÄTESTECKER DIN 43650

南京库克自动化设备有限公司　　电话：025-85549526　　传真：025-85542773

CONNETTORI ELETTRICI DIN 43650
ELECTRICAL CONNECTORS DIN 43650
GERÄTESTECKER DIN 43650

A1 - A2

Attacco/*Gland size/Verschraubung* **PG9** - IP 65 DIN 40 050
2 poli/*poles* + ⏚
3 poli/*poles* + ⏚

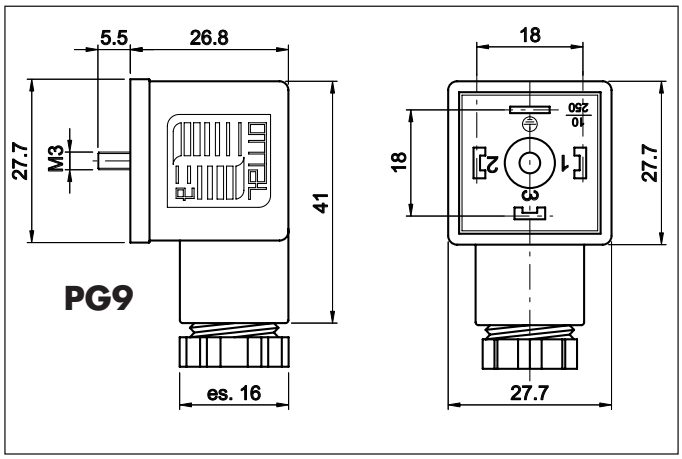

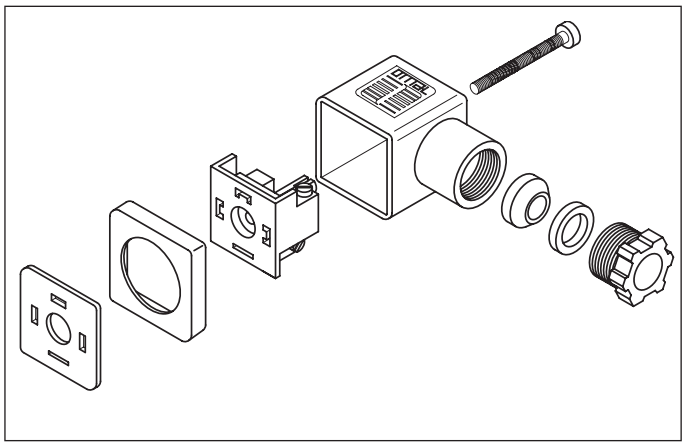

Scatola esterna: *Housing:* *Gehäuse:*	Grigio e nero: PA + 30% FV *Black and grey: PA + 30% GF* *Schwarz u. grau: PA + 30% GF*
Portacontatti, dado: *Contact holder, Gland nut:* *Kontaktträger, Mutter:*	PA + 30% FV/*PA + 30% GF*
Diametro cavo: *Cable diameter:* *Kabeldurchmesser:*	6 - 8 mm
Contatti: *Contact material:* *Kontaktmaterial:*	*Cu Zn (Ag)*
Tensione nominale (max.): *Max voltage:* *Max.Spannung:*	250 V AC/300 V DC
Portata massima contatti: *Max. current:* *Max. Strom:*	16 A
Portata nominale contatti: *Operating current:* *Betriebsstrom:*	10 A
Distanza tra i contatti: *Spacing:* *Abstand:*	18 mm.
Sezione massima conduttori: *Max. wire cross-section:* *Max Leiterquerschnitt:*	1,5 mm²
Classe di isolamento: *Insulation class:* *Isolierungsklasse:*	C - VDE 0110
Temperatura di funzionamento: *Working temperature:* *Betriebstemperatur:*	-40°C / +125°C

Orientamento terra - *Earth position - Erdrichtung*

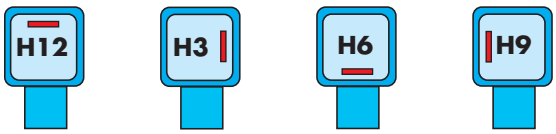

Guarnizioni in gomma termoplastica piatte e a profilo
Thermoplastic rubber gasket, flat and profile
Flach-und Profildichtung aus thermoplastischem Gummi

Scatola *Housing* *Gehäuse*	Nero/*Black/Schwarz*		Grigio/*Grey/Grau*	
	2 poli + ⏚	3 poli + ⏚	2 poli + ⏚	3 poli + ⏚
h27mm	A1B0912A	A1B0913A	A1G0912A	A1G0913A
h32mm	A2B0912A	A2B0913A	A2G0912A	A2G0913A

Codici prodotto per la versione standard con guarnizione a profilo e terra in posizione H12
Part no. for plain version, profile gasket, earth position H12
Teile-Nr. für Standardausführung mit Profildichtung, Erdrichtung H12

南京库克自动化设备有限公司 电话：025-85549526 传真：025-85542773

CONNETTORI ELETTRICI DIN 43650
ELECTRICAL CONNECTORS DIN 43650
GERÄTESTECKER DIN 43650

A1 - A2

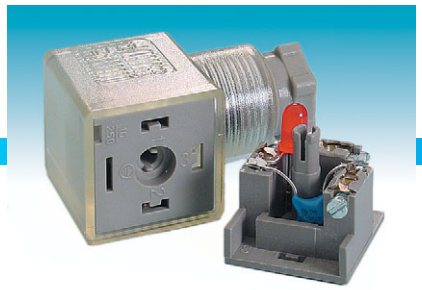

Attacco/*Gland size/Verschraubung* **PG9** - IP 65 DIN 40 050
2 poli/*poles* + ⏚
Con componenti elettronici saldati sul portacontatti
With electronic components soldered onto the insert
Die Komponenten sind direkt am Einsatz aufgelötet

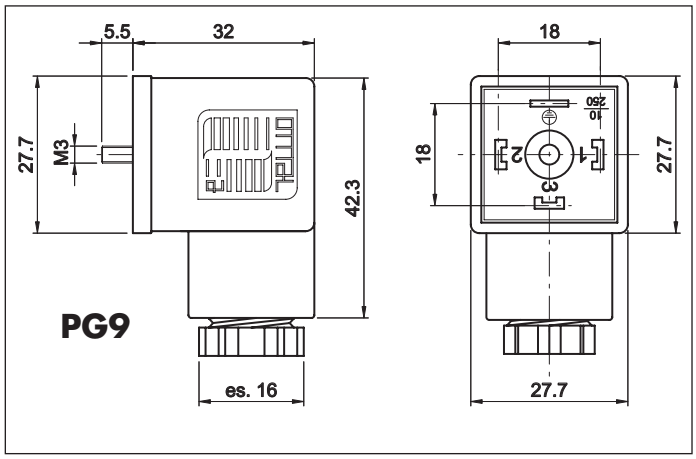

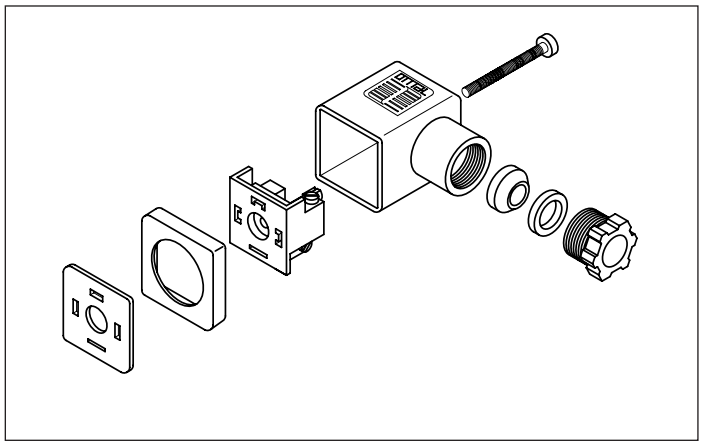

Scatola esterna: *Housing:* *Gehäuse:*	Trasparente: PA *Transparent: PA* *Transparent: PA*
Portacontatti, dado: *Contact holder, Gland nut:* *Kontaktträger, Mutter:*	PA + 30% FV/*PA + 30% GF*
Diametro cavo: *Cable diameter:* *Kabeldurchmesser:*	6 - 8 mm
Contatti: *Contact material:* *Kontaktmaterial:*	*Cu Zn (Ag)*
Tensione nominale (max.): *Max voltage:* *Max.Spannung:*	Vedere tabella sotto *See table below* *Siehe unten*
Portata massima contatti: *Max. current:* *Max. Strom:*	16 A
Portata nominale contatti: *Operating current:* *Betriebsstrom:*	10 A
Distanza tra i contatti: *Spacing:* *Abstand:*	18 mm.
Sezione massima conduttori: *Max. wire cross-section:* *Max Leiterquerschnitt:*	1,5 mm²
Classe di isolamento: *Insulation class:* *Isolierungsklasse:*	C - VDE 0110
Temperatura di funzionamento: *Working temperature:* *Betriebstemperatur:*	-40°C / +125°C

Orientamento terra - *Earth position - Erdrichtung*

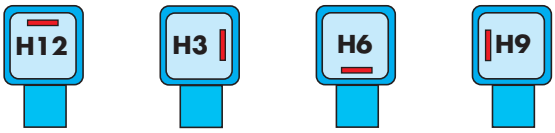

Guarnizioni in gomma termoplastica piatte e a profilo
Thermoplastic rubber gasket, flat and profile
Flach-und Profildichtung aus thermoplastischem Gummi

Volt	Codice/*Code*
24	A1T0912GR
48	A1T0912HR
110	A1T0912JR
250	A1T0912KR

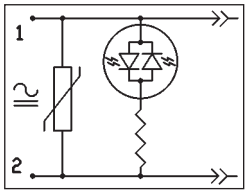

Volt	Codice/*Code*
10/50	A1T0912MR
70/250	A1T0912NR

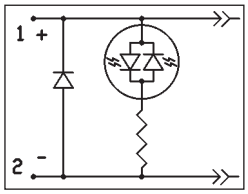

Volt	Codice/*Code*
10/50	A1T0912BR
70/250	A1T0912CR

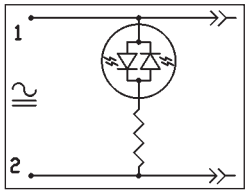

Volt	Codice/*Code*
250	A1T0912L

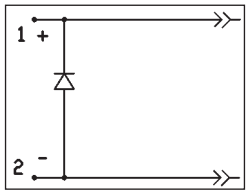

Codici prodotto per la versione con scatola trasparente, LED rosso, guarnizione a profilo e terra in posizione H12
Part no. for transparent housing, red LED, profile gasket, earth position H12
Teile-Nr. für transparentes Gehäuse, rote LED-Anzeige, Profildichtung, Erdrichtung H12

CONNETTORI ELETTRICI DIN 43650
ELECTRICAL CONNECTORS DIN 43650
GERÄTESTECKER DIN 43650

KA1

Attacco/*Gland size/Verschraubung* **PG9** - IP 65 DIN 40 050
2 poli/*poles* + ⏚
Con componenti elettronici montati su circuito stampato e protetti
With electronic components soldered onto printed circuit board.
Die Komponenten sind auf einer Stiftplatte aufgelötet.

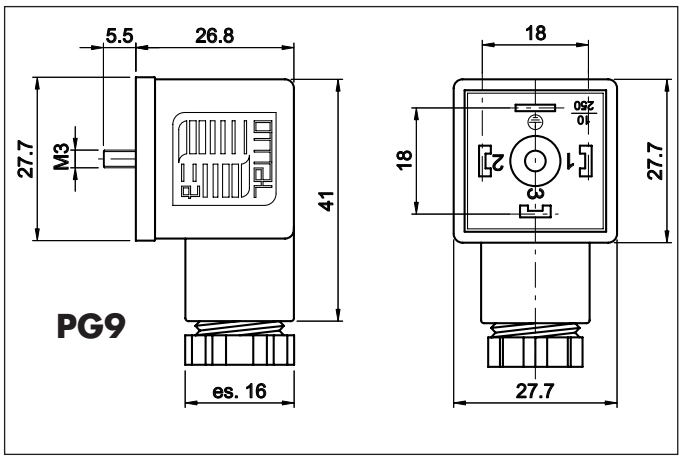

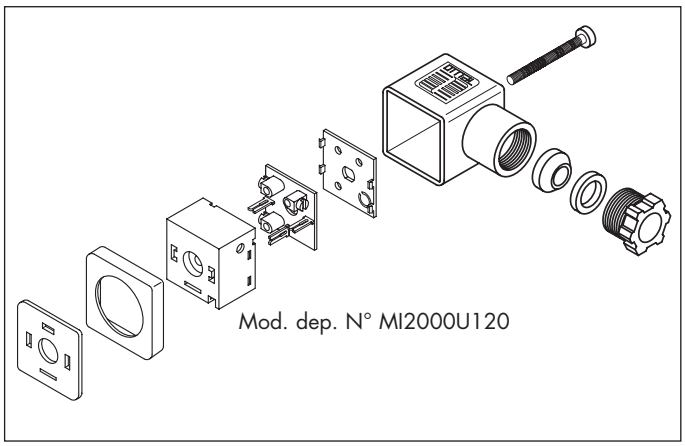

Scatola esterna: *Housing:* *Gehäuse:*	Grigio e nero: PA + 30% FV *Black and grey: PA + 30% GF* *Schwarz u. grau: PA + 30% GF*
Portacontatti, dado: *Contact holder, Gland nut:* *Kontaktträger, Mutter:*	PA + 30% FV/*PA + 30% GF*
Diametro cavo: *Cable diameter:* *Kabeldurchmesser:*	6 - 8 mm
Contatti: *Contact material:* *Kontaktmaterial:*	*Cu Zn (Ag)*
Tensione nominale (max.): *Max voltage:* *Max.Spannung:*	Vedere tabella sotto *See table below* *Siehe unten*
Portata massima contatti: *Max. current:* *Max. Strom:*	16 A
Portata nominale contatti: *Operating current:* *Betriebsstrom:*	10 A
Distanza tra i contatti: *Spacing:* *Abstand:*	18 mm.
Sezione massima conduttori: *Max. wire cross-section:* *Max Leiterquerschnitt:*	1,5 mm²
Classe di isolamento: *Insulation class:* *Isolierungsklasse:*	C - VDE 0110
Temperatura di funzionamento: *Working temperature:* *Betriebstemperatur:*	-40°C / +125°C

Orientamento terra - *Earth position - Erdrichtung*

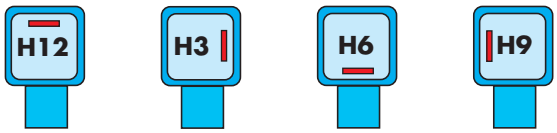

Guarnizioni in gomma termoplastica piatte e a profilo
Thermoplastic rubber gasket, flat and profile
Flach-und Profildichtung aus thermoplastischem Gummi

Volt	Codice/*Code*
24	KA1T0912GR
48	KA1T0912HR
110	KA1T0912JR
250	KA1T0912KR

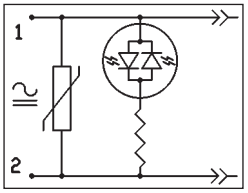

Volt	Codice/*Code*
10/50	KA1T0912MR
70/250	KA1T0912NR

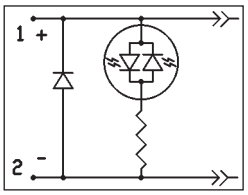

Volt	Codice/*Code*
10/50	KA1T0912BR
70/250	KA1T0912CR

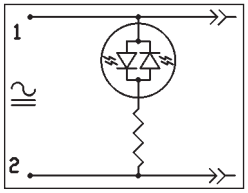

Volt	Codice/*Code*
10/50	KA1T0912QR
70/250	KA1T0912RR

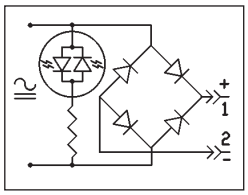

Codici prodotto per la versione con scatola trasparente, LED rosso, guarnizione a profilo e terra in posizione H12
Part no. for transparent housing, red LED, profile gasket, earth position H12
Teile-Nr. für transparentes Gehäuse, rote LED-Anzeige, Profildichtung, Erdrichtung H12

南京库克自动化设备有限公司 电话：025-85549526 传真：025-85542773

CONNETTORI ELETTRICI DIN 43650
ELECTRICAL CONNECTORS DIN 43650
GERÄTESTECKER DIN 43650

A1 - A2

Attacco/*Gland size/Verschraubung* **PG11** - IP 65 DIN 40 050
2 poli/*poles* + ⏚
3 poli/*poles* + ⏚

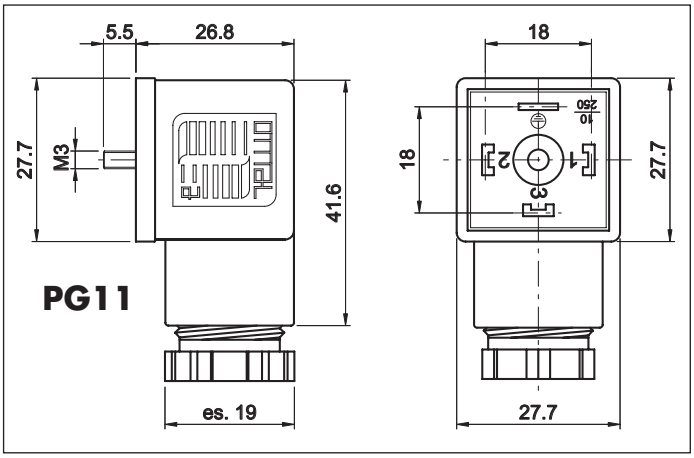

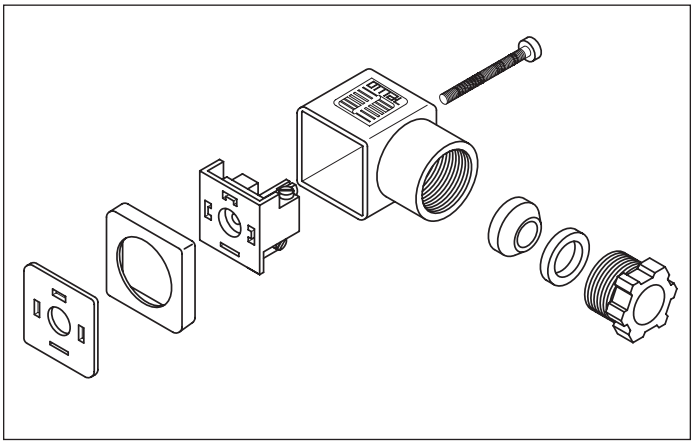

Scatola esterna: *Housing:* *Gehäuse:*	Grigio e nero: PA + 30% FV *Black and grey: PA + 30% GF* *Schwarz u. grau: PA + 30% GF*
Portacontatti, dado: *Contact holder, Gland nut:* *Kontaktträger, Mutter:*	PA + 30% FV/*PA + 30% GF*
Diametro cavo: *Cable diameter:* *Kabeldurchmesser:*	8 - 10 mm
Contatti: *Contact material:* *Kontaktmaterial:*	*Cu Zn (Ag)*
Tensione nominale (max.): *Max voltage:* *Max.Spannung:*	250 V AC/300 V DC
Portata massima contatti: *Max. current:* *Max. Strom:*	16 A
Portata nominale contatti: *Operating current:* *Betriebsstrom:*	10 A
Distanza tra i contatti: *Spacing:* *Abstand:*	18 mm.
Sezione massima conduttori: *Max. wire cross-section:* *Max Leiterquerschnitt:*	1,5 mm²
Classe di isolamento: *Insulation class:* *Isolierungsklasse:*	C - VDE 0110
Temperatura di funzionamento: *Working temperature:* *Betriebstemperatur:*	-40°C / +125°C

Orientamento terra - *Earth position - Erdrichtung*

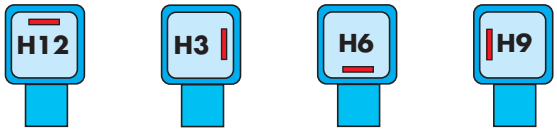

Guarnizioni in gomma termoplastica piatte e a profilo
Thermoplastic rubber gasket, flat and profile
Flach-und Profildichtung aus thermoplastischem Gummi

Scatola *Housing* *Gehäuse*	Nero/*Black/Schwarz*		Grigio/*Grey/Grau*	
	2 poli + ⏚	3 poli + ⏚	2 poli + ⏚	3 poli + ⏚
h27mm	A1B1112A	A1B1113A	A1G1112A	A1G1113A
h32mm	A2B1112A	A2B1113A	A2G1112A	A2G1113A

Codici prodotto per la versione standard con guarnizione a profilo e terra in posizione H12
Part no. for plain version, profile gasket, earth position H12
Teile-Nr. für Standardausführung mit Profildichtung, Erdrichtung H12

CONNETTORI ELETTRICI DIN 43650
ELECTRICAL CONNECTORS DIN 43650
GERÄTESTECKER DIN 43650

A1 - A2

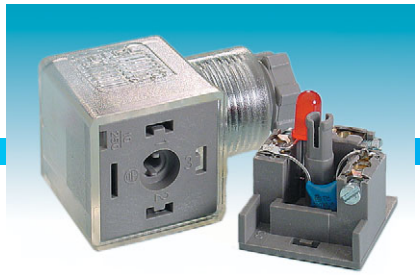

Attacco/*Gland size/Verschraubung* **PG11** - IP 65 DIN 40 050
2 poli/*poles* + ⏚
Con componenti elettronici saldati sul portacontatti
With electronic components soldered onto the insert
Die Komponenten sind direkt am Einsatz aufgelötet

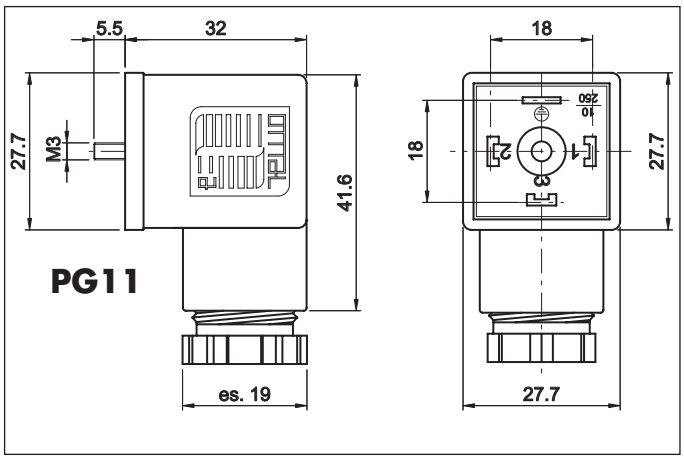

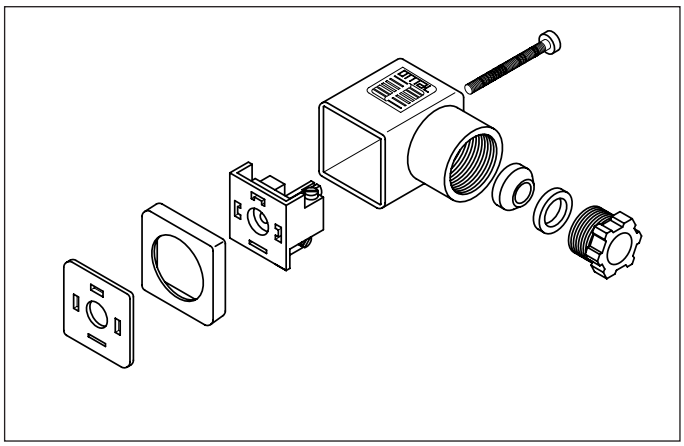

Scatola esterna: *Housing:* *Gehäuse:*	Trasparente: PA *Transparent: PA* *Transparent: PA*
Portacontatti, dado: *Contact holder, Gland nut:* *Kontaktträger, Mutter:*	PA + 30% FV/*PA + 30% GF*
Diametro cavo: *Cable diameter:* *Kabeldurchmesser:*	8 - 10 mm
Contatti: *Contact material:* *Kontaktmaterial:*	*Cu Zn (Ag)*
Tensione nominale (max.): *Max voltage:* *Max.Spannung:*	Vedere tabella sotto *See table below* *Siehe unten*
Portata massima contatti: *Max. current:* *Max. Strom:*	16 A
Portata nominale contatti: *Operating current:* *Betriebsstrom:*	10 A
Distanza tra i contatti: *Spacing:* *Abstand:*	18 mm.
Sezione massima conduttori: *Max. wire cross-section:* *Max Leiterquerschnitt:*	1,5 mm²
Classe di isolamento: *Insulation class:* *Isolierungsklasse:*	C - VDE 0110
Temperatura di funzionamento: *Working temperature:* *Betriebstemperatur:*	-40°C / +125°C

Orientamento terra - *Earth position - Erdrichtung*

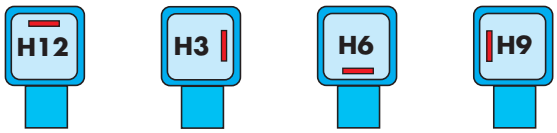

Guarnizioni in gomma termoplastica piatte e a profilo
Thermoplastic rubber gasket, flat and profile
Flach-und Profildichtung aus thermoplastischem Gummi

Volt	Codice/*Code*
24	A1T1112GR
48	A1T1112HR
110	A1T1112JR
250	A1T1112KR

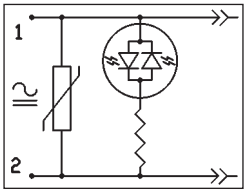

Volt	Codice/*Code*
10/50	A1T1112MR
70/250	A1T1112NR

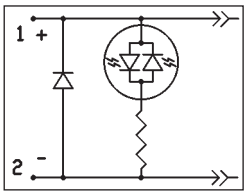

Volt	Codice/*Code*
10/50	A1T1112BR
70/250	A1T1112CR

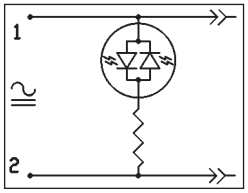

Volt	Codice/*Code*
250	A1T1112L

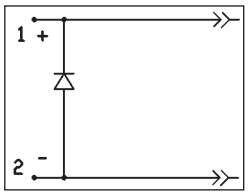

Codici prodotto per la versione con scatola trasparente, LED rosso, guarnizione a profilo e terra in posizione H12
Part no. for transparent housing, red LED, profile gasket, earth position H12
Teile-Nr. für transparentes Gehäuse, rote LED-Anzeige, Profildichtung, Erdrichtung H12

南京库克自动化设备有限公司 电话：025-85549526 传真：025-85542773

CONNETTORI ELETTRICI DIN 43650
ELECTRICAL CONNECTORS DIN 43650
GERÄTESTECKER DIN 43650

KA1

Attacco/*Gland size/Verschraubung* **PG11** - IP 65 DIN 40 050
2 poli/*poles* + ⏚
Con componenti elettronici montati su circuito stampato e protetti
With electronic components soldered onto printed circuit board.
Die Komponenten sind auf einer Stiftplatte aufgelötet.

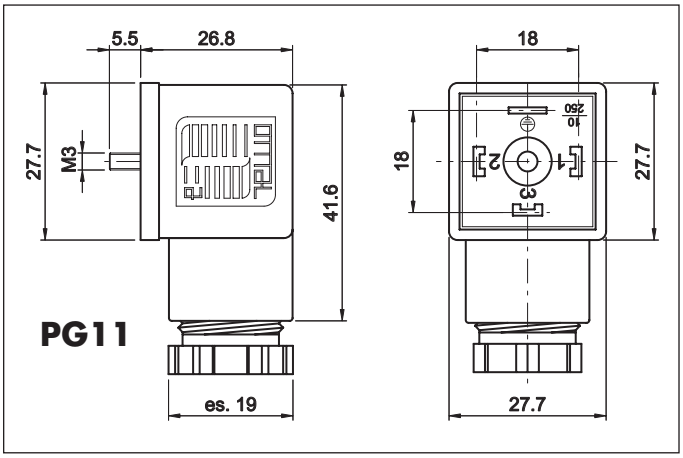

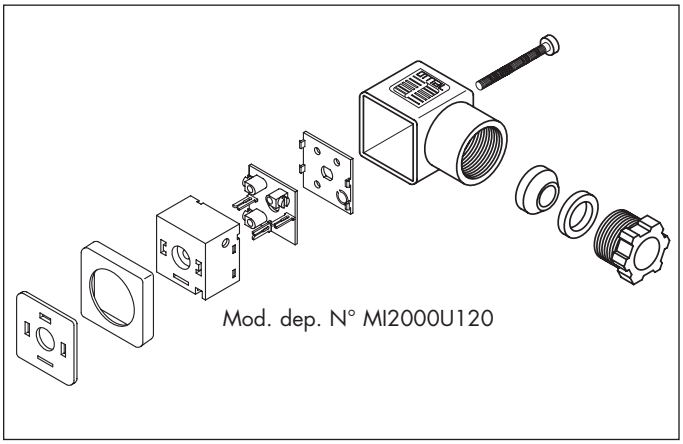

Scatola esterna: *Housing:* *Gehäuse:*	Grigio e nero: PA + 30% FV *Black and grey: PA + 30% GF* *Schwarz u. grau: PA + 30% GF*
Portacontatti, dado: *Contact holder, Gland nut:* *Kontaktträger, Mutter:*	PA + 30% FV/*PA + 30% GF*
Diametro cavo: *Cable diameter:* *Kabeldurchmesser:*	8 - 10 mm
Contatti: *Contact material:* *Kontaktmaterial:*	*Cu Zn (Ag)*
Tensione nominale (max.): *Max voltage:* *Max.Spannung:*	Vedere tabella sotto *See table below* *Siehe unten*
Portata massima contatti: *Max. current:* *Max. Strom:*	16 A
Portata nominale contatti: *Operating current:* *Betriebsstrom:*	10 A
Distanza tra i contatti: *Spacing:* *Abstand:*	18 mm.
Sezione massima conduttori: *Max. wire cross-section:* *Max Leiterquerschnitt:*	1,5 mm²
Classe di isolamento: *Insulation class:* *Isolierungsklasse:*	C - VDE 0110
Temperatura di funzionamento: *Working temperature:* *Betriebstemperatur:*	-40°C / +125°C

Orientamento terra - *Earth position - Erdrichtung*

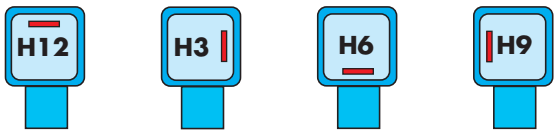

Guarnizioni in gomma termoplastica piatte e a profilo
Thermoplastic rubber gasket, flat and profile
Flach-und Profildichtung aus thermoplastischem Gummi

Volt	Codice/*Code*
24	KA1B1112GR
48	KA1T1112HR
110	KA1T1112JR
250	KA1T1112KR

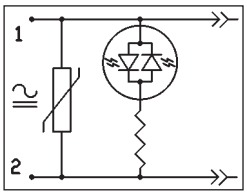

Volt	Codice/*Code*
10/50	KA1T1112MR
70/250	KA1T1112NR

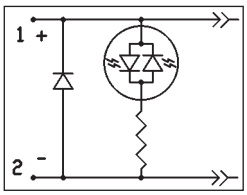

Volt	Codice/*Code*
10/50	KA1T1112BR
70/250	KA1T1112CR

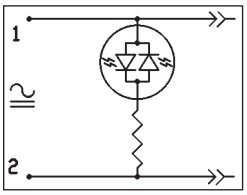

Volt	Codice/*Code*
250	KA1B1112P

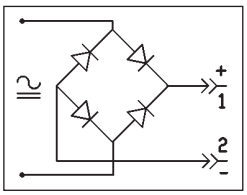

Codici prodotto per la versione con scatola trasparente, LED rosso, guarnizione a profilo e terra in posizione H12
Part no. for transparent housing, red LED, profile gasket, earth position H12
Teile-Nr. für transparentes Gehäuse, rote LED-Anzeige, Profildichtung, Erdrichtung H12

CONNETTORI ELETTRICI DIN 43650
ELECTRICAL CONNECTORS DIN 43650
GERÄTESTECKER DIN 43650

A1

Attacco/*Gland size/Verschraubung* **1/2" NPTF** - IP 65 DIN 40 050
2 poli/*poles* + ⏚
3 poli/*poles* + ⏚

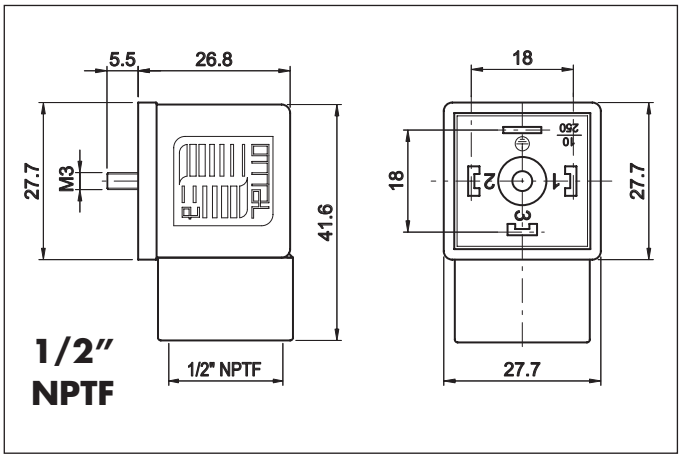

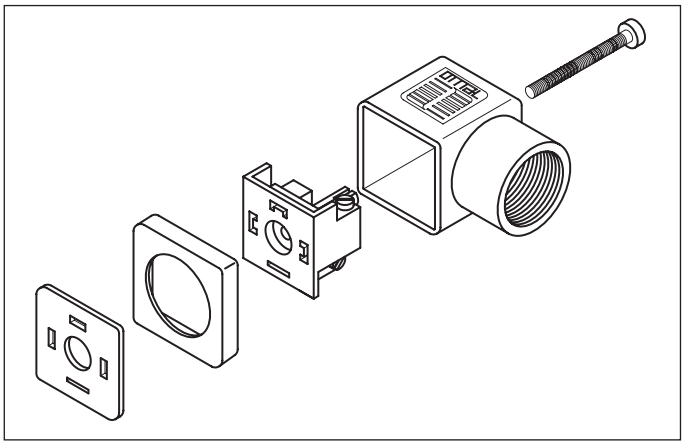

Scatola esterna: *Housing:* *Gehäuse:*	Grigio e nero: PA + 30% FV *Black and grey: PA + 30% GF* *Schwarz u. grau: PA + 30% GF*
Portacontatti, dado: *Contact holder, Gland nut:* *Kontaktträger, Mutter:*	PA + 30% FV/*PA + 30% GF*
Guarnizioni: *Gasket:* *Dichtung:*	Gomma termoplastica *Thermoplastic rubber* Termoplastisches Gummi
Contatti: *Contact material:* *Kontaktmaterial:*	*Cu Zn (Ag)*
Tensione nominale (max.): *Max voltage:* *Max.Spannung:*	250 V AC/300 V DC
Portata massima contatti: *Max. current:* *Max. Strom:*	16 A
Portata nominale contatti: *Operating current:* *Betriebsstrom:*	10 A
Distanza tra i contatti: *Spacing:* *Abstand:*	18 mm.
Sezione massima conduttori: *Max. wire cross-section:* *Max Leiterquerschnitt:*	1,5 mm²
Classe di isolamento: *Insulation class:* *Isolierungsklasse:*	C - VDE 0110
Temperatura di funzionamento: *Working temperature:* *Betriebstemperatur:*	-40°C / +125°C

Orientamento terra - *Earth position - Erdrichtung*

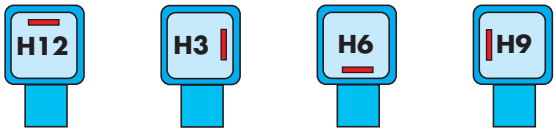

Guarnizioni in gomma termoplastica piatte e a profilo
Thermoplastic rubber gasket, flat and profile
Flach-und Profildichtung aus thermoplastischem Gummi

Scatola *Housing* *Gehäuse*	Nero/*Black/Schwarz*		Grigio/*Grey/Grau*	
	2 poli + ⏚	3 poli + ⏚	2 poli + ⏚	3 poli + ⏚
h27mm	A1B1212A	A1B1213A	A1G1212A	A1G1213A

Codici prodotto per la versione standard con guarnizione a profilo e terra in posizione H12
Part no. for plain version, profile gasket, earth position H12
Teile-Nr. für Standardausführung mit Profildichtung, Erdrichtung H12

南京库克自动化设备有限公司 电话：025-85549526 传真：025-85542773

CONNETTORI ELETTRICI DIN 43650
ELECTRICAL CONNECTORS DIN 43650
GERÄTESTECKER DIN 43650

A1

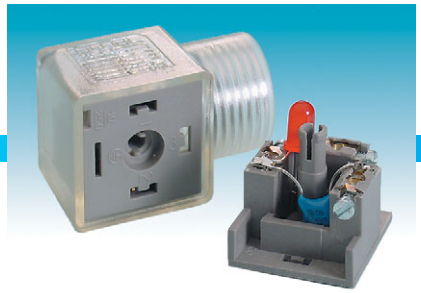

Attacco/*Gland size/Verschraubung* **1/2" NPTF** - IP 65 DIN 40 050
2 poli/*poles* + ⏚
Con componenti elettronici saldati sul portacontatti
With electronic components soldered onto the insert
Die Komponenten sind direkt am Einsatz aufgelötet

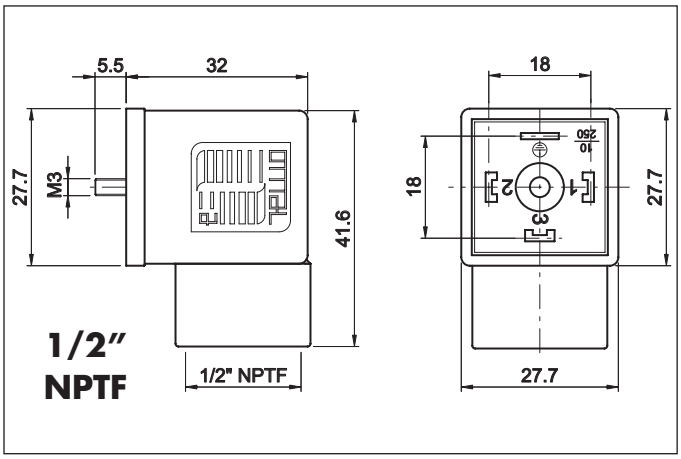

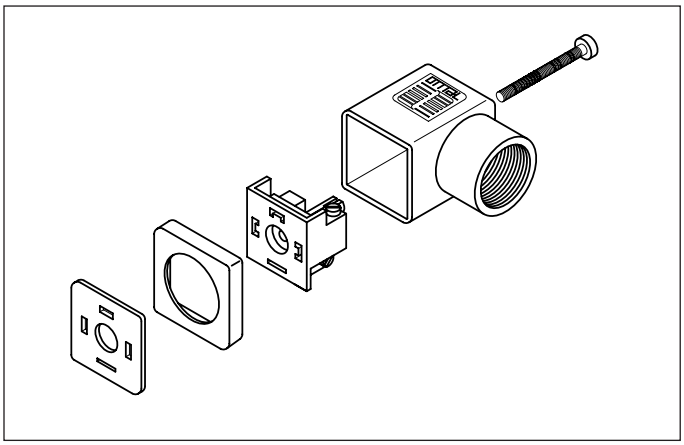

Scatola esterna: *Housing:* *Gehäuse:*	Trasparente: PA *Transparent: PA* *Transparent: PA*
Portacontatti, dado: *Contact holder, Gland nut:* *Kontaktträger, Mutter:*	PA + 30% FV/*PA + 30% GF*
Guarnizioni: *Gasket:* *Dichtung:*	Gomma termoplastica *Thermoplastic rubber* Termoplastisches Gummi
Contatti: *Contact material:* *Kontaktmaterial:*	*Cu Zn (Ag)*
Tensione nominale (max.): *Max voltage:* *Max.Spannung:*	Vedere tabella sotto *See table below* *Siehe unten*
Portata massima contatti: *Max. current:* *Max. Strom:*	16 A
Portata nominale contatti: *Operating current:* *Betriebsstrom:*	10 A
Distanza tra i contatti: *Spacing:* *Abstand:*	18 mm.
Sezione massima conduttori: *Max. wire cross-section:* *Max Leiterquerschnitt:*	1,5 mm^2
Classe di isolamento: *Insulation class:* *Isolierungsklasse:*	C - VDE 0110
Temperatura di funzionamento: *Working temperature:* *Betriebstemperatur:*	-40°C / +125°C

Orientamento terra - *Earth position - Erdrichtung*

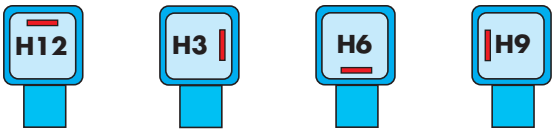

Guarnizioni in gomma termoplastica piatte e a profilo
Thermoplastic rubber gasket, flat and profile
Flach-und Profildichtung aus thermoplastischem Gummi

Volt	Codice/*Code*
24	A1T1212GR
48	A1T1212HR
110	A1T1212JR
250	A1T1212KR

Volt	Codice/*Code*
10/50	A1T1212MR
70/250	A1T1212NR

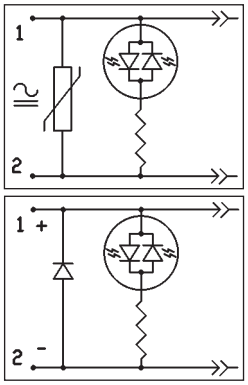

Volt	Codice/*Code*
10/50	A1T1212BR
70/250	A1T1212CR

Volt	Codice/*Code*
250	A1T1212L

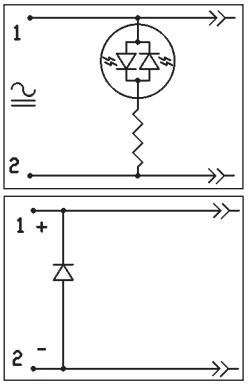

Codici prodotto per la versione con scatola trasparente, LED rosso, guarnizione a profilo e terra in posizione H12
Part no. for transparent housing, red LED, profile gasket, earth position H12
Teile-Nr. für transparentes Gehäuse, rote LED-Anzeige, Profildichtung, Erdrichtung H12

CONNETTORI ELETTRICI DIN 43650
ELECTRICAL CONNECTORS DIN 43650
GERÄTESTECKER DIN 43650

KA1

Attacco/*Gland size/Verschraubung* **1/2" NPTF** - IP 65 DIN 40 050
2 poli/*poles* + ⏚
Con componenti elettronici montati su circuito stampato e protetti
With electronic components soldered onto printed circuit board.
Die Komponenten sind auf einer Stiftplatte aufgelötet.

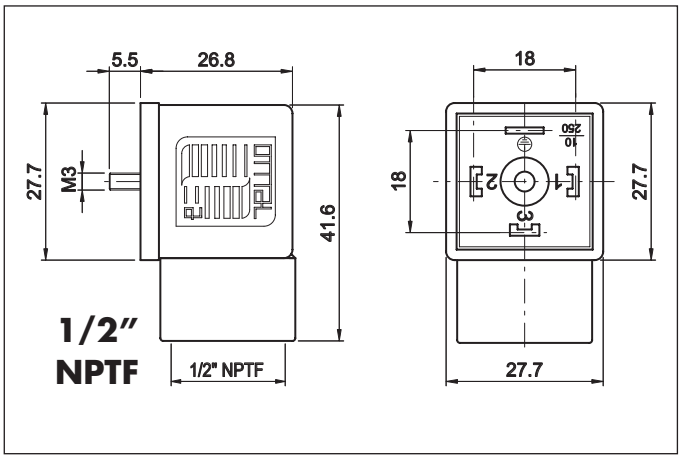

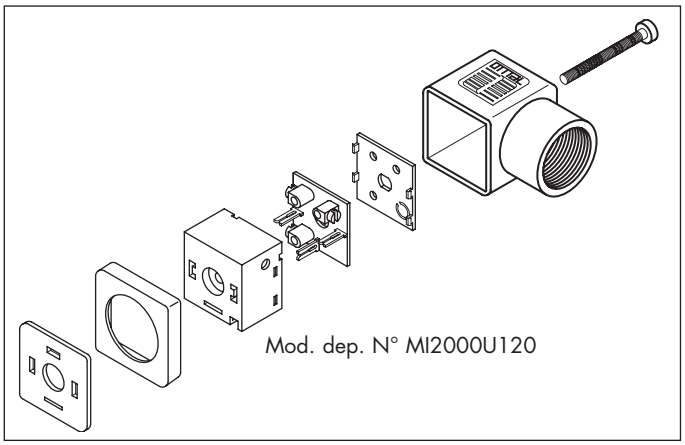

Scatola esterna: *Housing:* *Gehäuse:*	Grigio e nero: PA + 30% FV *Black and grey: PA + 30% GF* *Schwarz u. grau: PA + 30% GF*
Portacontatti, dado: *Contact holder, Gland nut:* *Kontaktträger, Mutter:*	PA + 30% FV/*PA + 30% GF*
Guarnizioni: *Gasket:* *Dichtung:*	Gomma termoplastica *Thermoplastic rubber* Termoplastisches Gummi
Contatti: *Contact material:* *Kontaktmaterial:*	*Cu Zn (Ag)*
Tensione nominale (max.): *Max voltage:* *Max.Spannung:*	Vedere tabella sotto *See table below* *Siehe unten*
Portata massima contatti: *Max. current:* *Max. Strom:*	16 A
Portata nominale contatti: *Operating current:* *Betriebsstrom:*	10 A
Distanza tra i contatti: *Spacing:* *Abstand:*	18 mm.
Sezione massima conduttori: *Max. wire cross-section:* *Max Leiterquerschnitt:*	1,5 mm²
Classe di isolamento: *Insulation class:* *Isolierungsklasse:*	C - VDE 0110
Temperatura di funzionamento: *Working temperature:* *Betriebstemperatur:*	-40°C / +125°C

Orientamento terra - *Earth position - Erdrichtung*

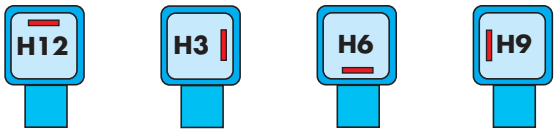

Guarnizioni in gomma termoplastica piatte e a profilo
Thermoplastic rubber gasket, flat and profile
Flach-und Profildichtung aus thermoplastischem Gummi

Volt	Codice/*Code*
24	KA1T1212GR
48	KA1T1212HR
110	KA1T1212JR
250	KA1T1212KR

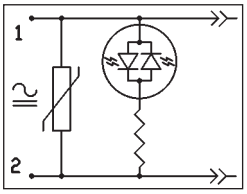

Volt	Codice/*Code*
10/50	KA1T1212MR
70/250	KA1T1212NR

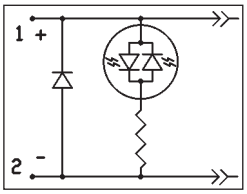

Volt	Codice/*Code*
10/50	KA1T1212BR
70/250	KA1T1212CR

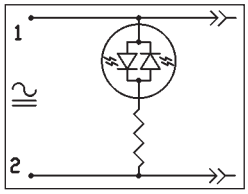

Volt	Codice/*Code*
250	KA1T1212P

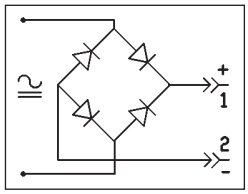

Codici prodotto per la versione con scatola trasparente, LED rosso, guarnizione a profilo e terra in posizione H12
Part no. for transparent housing, red LED, profile gasket, earth position H12
Teile-Nr. für transparentes Gehäuse, rote LED-Anzeige, Profildichtung, Erdrichtung H12

南京库克自动化设备有限公司 电话：025-85549526 传真：025-85542773

CONNETTORI ELETTRICI DIN 43650
ELECTRICAL CONNECTORS DIN 43650
GERÄTESTECKER DIN 43650

A2 FASTON

Attacco/*Gland size/Verschraubung* **PG9 - PG11**

IP 65 DIN 40 050

2 poli/*poles* + ⏚ Fast-on

3 poli/*poles* + ⏚ *Fast-on*

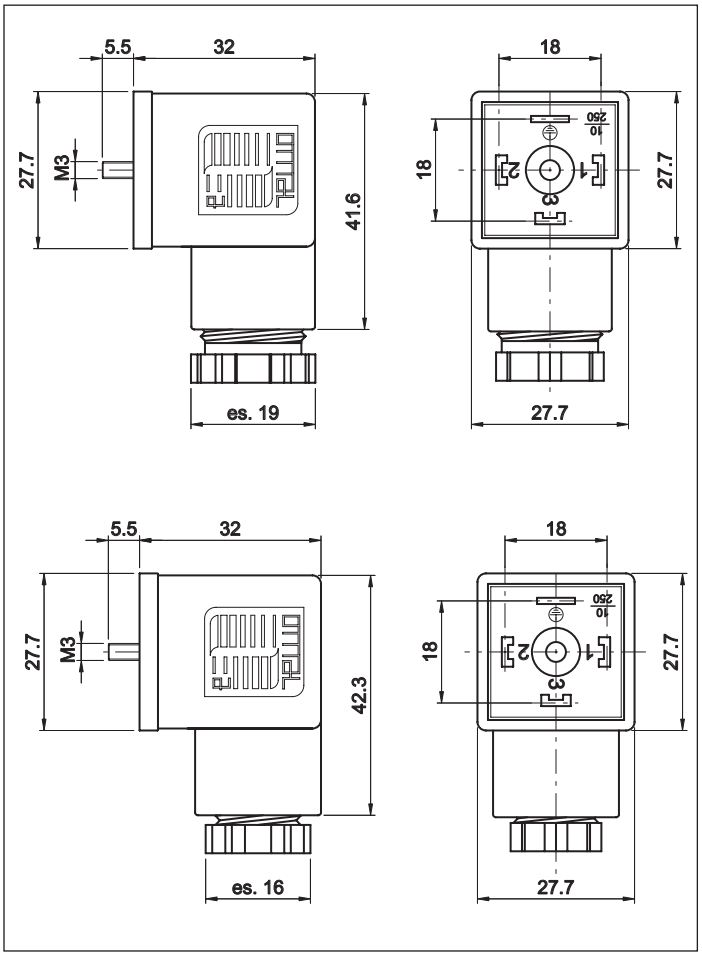

Scatola esterna: *Housing:* *Gehäuse:*	Grigio e nero: PA + 30% FV *Black and grey: PA + 30% GF* *Schwarz u. grau: PA + 30% GF*
Portacontatti, dado: *Contact holder, Gland nut:* *Kontaktträger, Mutter:*	PA + 30% FV/*PA + 30% GF*
Diametro cavo: *Cable diameter:* *Kabeldurchmesser:*	PG9=6 - 8 mm /PG11=8 - 10 mm
Contatti: *Contact material:* *Kontaktmaterial:*	*Cu Zn (Ag)*
Tensione nominale (max.): *Max voltage:* *Max.Spannung:*	250 V AC/300 V DC
Portata massima contatti: *Max. current:* *Max. Strom:*	16 A
Portata nominale contatti: *Operating current:* *Betriebsstrom:*	10 A
Distanza tra i contatti: *Spacing:* *Abstand:*	18 mm.
Sezione massima conduttori: *Max. wire cross-section:* *Max Leiterquerschnitt:*	1,5 mm²
Classe di isolamento: *Insulation class:* *Isolierungsklasse:*	C - VDE 0110
Temperatura di funzionamento: *Working temperature:* *Betriebstemperatur:*	-40°C / +125°C

Orientamento terra - *Earth position - Erdrichtung*

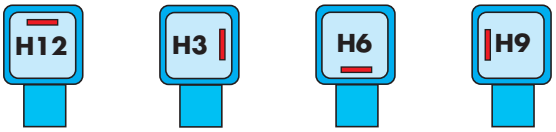

Guarnizioni in gomma termoplastica piatte e a profilo
Thermoplastic rubber gasket, flat and profile
Flach-und Profildichtung aus thermoplastischem Gummi

Scatola *Housing* *Gehäuse*	Nero/*Black/Schwarz*		Grigio/*Grey/Grau*	
	2 poli + ⏚	3 poli + ⏚	2 poli + ⏚	3 poli + ⏚
h32mm	A2B0918A	A2B0919A	A2G0918A	A2G0919A

Codici prodotto per la versione standard PG9con guarnizione a profilo e terra in posizione H12
Part no. for plain version PG9, profile gasket, earth position H12
Teile-Nr. für Standardausführung PG9 mit Profildichtung, Erdrichtung H12

CONNETTORI ELETTRICI DIN 43650
ELECTRICAL CONNECTORS DIN 43650
GERÄTESTECKER DIN 43650

B1

Attacco/*Gland size/Verschraubung* **PG9** - IP 65 DIN 40 050
2 poli/*poles* + ⏚

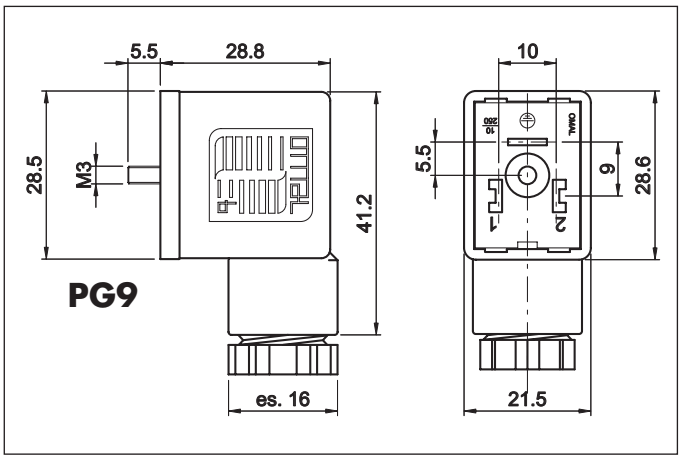

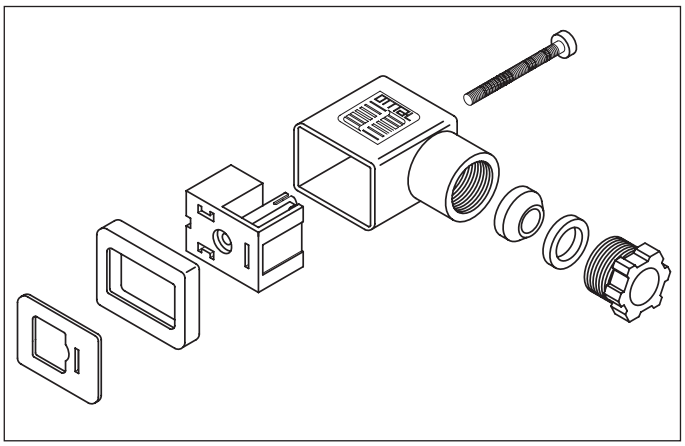

Scatola esterna: *Housing:* *Gehäuse:*	Grigio e nero: PA + 30% FV *Black and grey: PA + 30% GF* *Schwarz u. grau: PA + 30% GF*
Portacontatti, dado: *Contact holder, Gland nut:* *Kontaktträger, Mutter:*	PA + 30% FV/*PA + 30% GF*
Diametro cavo: *Cable diameter:* *Kabeldurchmesser:*	6 - 8 mm
Contatti: *Contact material:* *Kontaktmaterial:*	*Cu Zn (Ag)*
Tensione nominale (max.): *Max voltage:* *Max.Spannung:*	250 V AC/300 V DC
Portata massima contatti: *Max. current:* *Max. Strom:*	16 A
Portata nominale contatti: *Operating current:* *Betriebsstrom:*	10 A
Distanza tra i contatti: *Spacing:* *Abstand:*	10 mm.
Sezione massima conduttori: *Max. wire cross-section:* *Max Leiterquerschnitt:*	1,5 mm²
Classe di isolamento: *Insulation class:* *Isolierungsklasse:*	C - VDE 0110
Temperatura di funzionamento: *Working temperature:* *Betriebstemperatur:*	-40°C / +125°C

Orientamento terra - *Earth position - Erdrichtung*

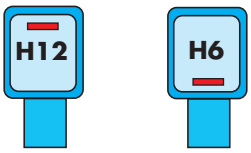

Guarnizioni in gomma termoplastica piatte e a profilo
Thermoplastic rubber gasket, flat and profile
Flach-und Profildichtung aus thermoplastischem Gummi

Scatola *Housing* *Gehäuse*	Nero/*Black/Schwarz*	Grigio/*Grey/Grau*
	2 poli + ⏚	2 poli + ⏚
B1	B1B0915A	B1G0915A

Codici prodotto per la versione standard con guarnizione a profilo e terra in posizione H12
Part no. for plain version, profile gasket, earth position H12
Teile-Nr. für Standardausführung mit Profildichtung, Erdrichtung H12

南京库克自动化设备有限公司 电话：025-85549526 传真：025-85542773

CONNETTORI ELETTRICI DIN 43650
ELECTRICAL CONNECTORS DIN 43650
GERÄTESTECKER DIN 43650

B1-IND

Attacco/*Gland size/Verschraubung* **PG9** - IP 65 DIN 40 050
2 poli/*poles* + ⏚

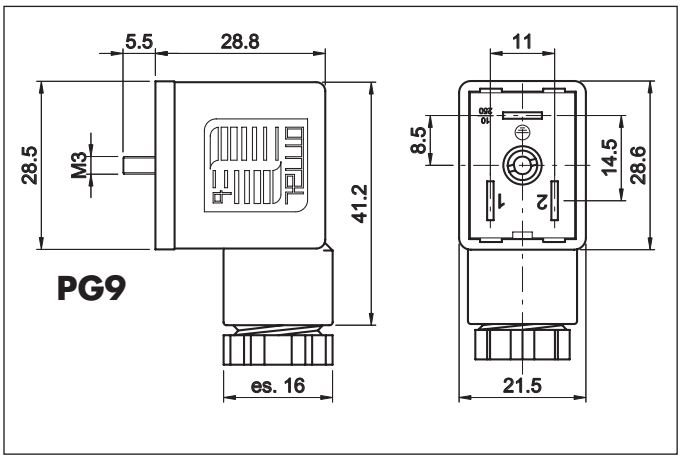

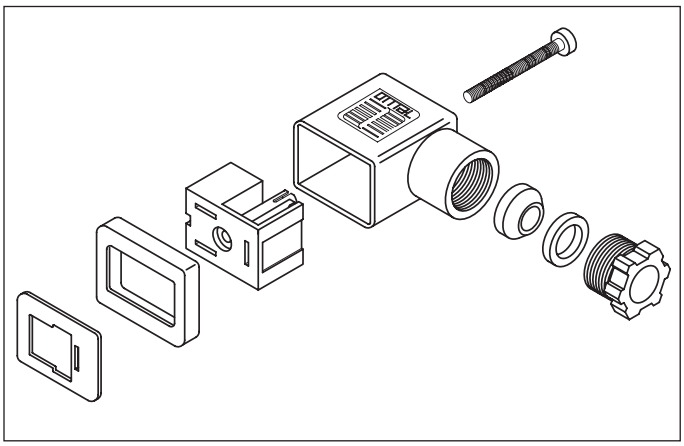

Scatola esterna: *Housing:* *Gehäuse:*	Grigio e nero: PA + 30% FV *Black and gray: PA + 30% GF* *Schwarz u. grau: PA + 30% GF*
Portacontatti, dado: *Contact holder, Gland nut:* *Kontaktträger, Mutter:*	PA + 30% FV/*PA + 30% GF*
Diametro cavo: *Cable diameter:* *Kabeldurchmesser:*	6 - 8 mm
Contatti: *Contact material:* *Kontaktmaterial:*	*Cu Zn (Ag)*
Tensione nominale (max.): *Max voltage:* *Max.Spannung:*	250 V AC/300 V DC
Portata massima contatti: *Max. current:* *Max. Strom:*	16 A
Portata nominale contatti: *Operating current:* *Betriebsstrom:*	10 A
Distanza tra i contatti: *Spacing:* *Abstand:*	11 mm.
Sezione massima conduttori: *Max. wire cross-section:* *Max Leiterquerschnitt:*	1,5 mm²
Classe di isolamento: *Insulation class:* *Isolierungsklasse:*	C - VDE 0110
Temperatura di funzionamento: *Working temperature:* *Betriebstemperatur:*	-40°C / +125°C

Orientamento terra - *Earth position - Erdrichtung*

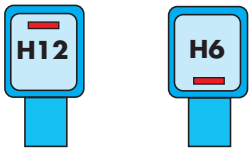

Guarnizioni in gomma termoplastica piatte e a profilo
Thermoplastic rubber gasket, flat and profile
Flach-und Profildichtung aus thermoplastischem Gummi

Scatola *Housing* *Gehäuse*	Nero/*Black/Schwarz*	Grigio/*Grey/Grau*
	2 poli + ⏚	2 poli + ⏚
B1	B1B0912A	B1G0912A

Codici prodotto per la versione standard con guarnizione a profilo e terra in posizione H12
Part no. for plain version, profile gasket, earth position H12
Teile-Nr. für Standardausführung mit Profildichtung, Erdrichtung H12

CONNETTORI ELETTRICI DIN 43650
ELECTRICAL CONNECTORS DIN 43650
GERÄTESTECKER DIN 43650

B1 - B1 IND

Attacco/*Gland size/Verschraubung* **PG 9** - IP 65 DIN 40 050
2 poli/*poles* + ⏚
Con componenti elettronici saldati sul portacontatti
With electronic components soldered onto the insert
Die Komponenten sind direkt am Einsatz aufgelötet

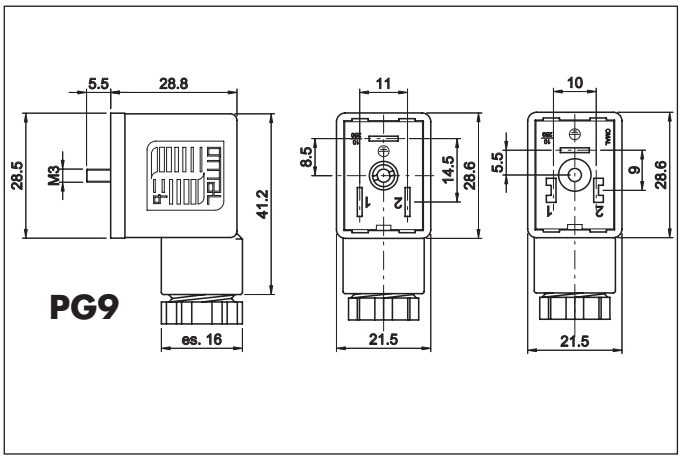

Scatola esterna: *Housing:* *Gehäuse:*	Trasparente: PA *Transparent: PA* *Transparent: PA*
Portacontatti, dado: *Contact holder, Gland nut:* *Kontaktträger, Mutter:*	PA + 30% FV/*PA + 30% GF*
Diametro cavo: *Cable diameter:* *Kabeldurchmesser:*	6 - 8 mm
Contatti: *Contact material:* *Kontaktmaterial:*	*Cu Zn (Ag)*
Tensione nominale (max.): *Max voltage:* *Max.Spannung:*	Vedere tabella sotto *See table below* *Siehe unten*
Portata massima contatti: *Max. current:* *Max. Strom:*	16 A
Portata nominale contatti: *Operating current:* *Betriebsstrom:*	10 A
Distanza tra i contatti: *Spacing:* *Abstand:*	B1=10 mm. / B IND= 11 mm.
Sezione massima conduttori: *Max. wire cross-section:* *Max Leiterquerschnitt:*	1,5 mm²
Classe di isolamento: *Insulation class:* *Isolierungsklasse:*	C - VDE 0110
Temperatura di funzionamento: *Working temperature:* *Betriebstemperatur:*	-40°C / +125°C

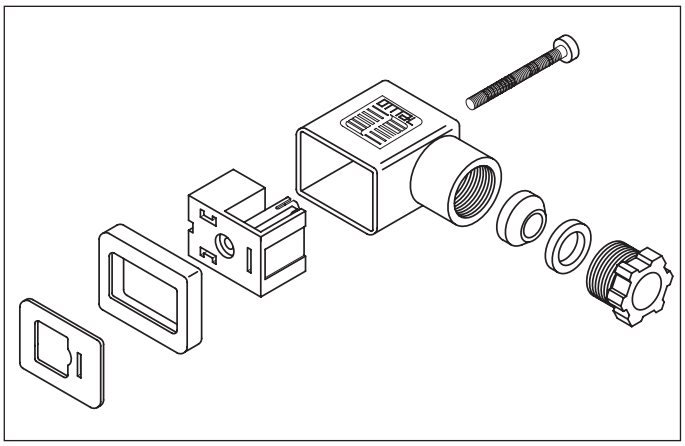

Orientamento terra - *Earth position - Erdrichtung*

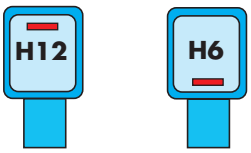

Guarnizioni in gomma termoplastica piatte e a profilo
Thermoplastic rubber gasket, flat and profile
Flach-und Profildichtung aus thermoplastischem Gummi

Volt	Codice/*Code* B1 IND	B1
24	B1T0912GR	B1T0915GR
48	B1T0912HR	B1T0915HR
110	B1T0912JR	B1T0915JR
250	B1T0912KR	B1T0915KR

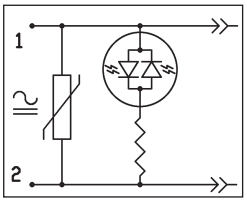

Volt	Codice/*Code* B1 IND	B1
10/50	B1T0912MR	B1T0915MR
70/250	B1T0912NR	B1T0915NR

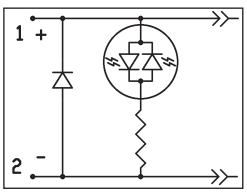

Volt	Codice/*Code* B1 IND	B1
10/50	B1T0912BR	B1T0915BR
70/250	B1T0912CR	B1T0915CR

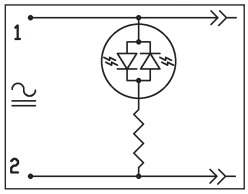

Volt	Codice/*Code* B1 IND	B1
250	B1T0912L	B1T0915L

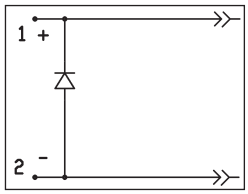

Codici prodotto per la versione con scatola trasparente, LED rosso, guarnizione a profilo e terra in posizione H12
Part no. for transparent housing, red LED, profile gasket, earth position H12
Teile-Nr. für transparentes Gehäuse, rote LED-Anzeige, Profildichtung, Erdrichtung H12

南京库克自动化设备有限公司 电话：025-85549526 传真：025-85542773

CONNETTORI ELETTRICI DIN 43650
ELECTRICAL CONNECTORS DIN 43650
GERÄTESTECKER DIN 43650

KB1 - KB1 IND

Attacco/*Gland size/Verschraubung* **PG 9** - IP 65 DIN 40 050
2 poli/*poles* + ⏚
Con componenti elettronici montati su circuito stampato e protetti
With electronic components soldered onto printed circuit board.
Die Komponenten sind auf einer Stiftplatte aufgelötet.

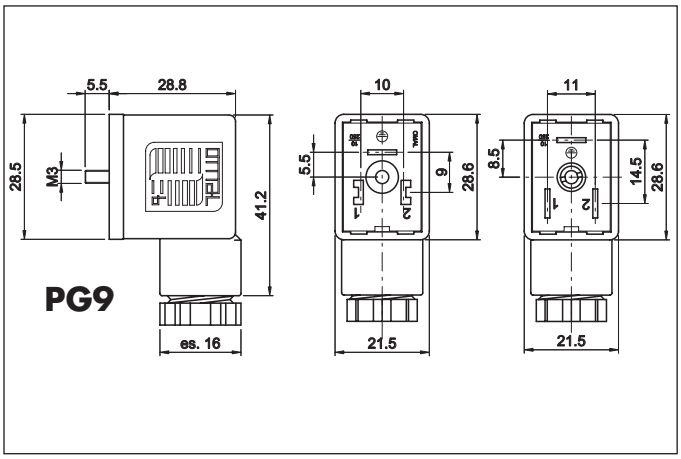

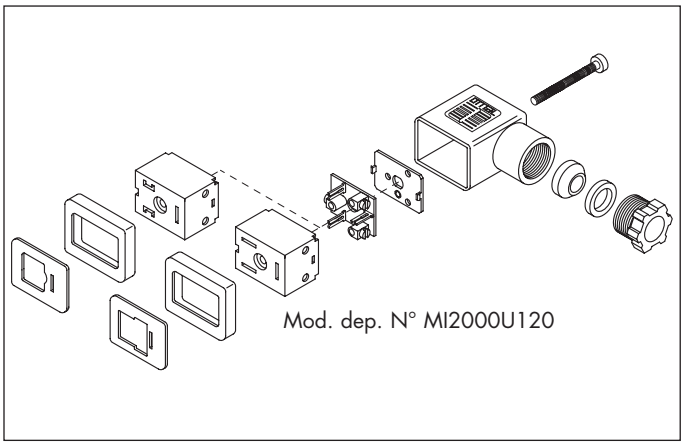

Scatola esterna: *Housing:* *Gehäuse:*	Trasparente: PA *Transparent: PA* *Transparent: PA*
Portacontatti, dado: *Contact holder, Gland nut:* *Kontaktträger, Mutter:*	PA + 30% FV/*PA + 30% GF*
Diametro cavo: *Cable diameter:* *Kabeldurchmesser:*	6 - 8 mm
Contatti: *Contact material:* *Kontaktmaterial:*	*Cu Zn (Ag)*
Tensione nominale (max.): *Max voltage:* *Max.Spannung:*	Vedere tabella sotto *See table below* *Siehe unten*
Portata massima contatti: *Max. current:* *Max. Strom:*	16 A
Portata nominale contatti: *Operating current:* *Betriebsstrom:*	10 A
Distanza tra i contatti: *Spacing:* *Abstand:*	B1=10 mm. / B IND= 11 mm.
Sezione massima conduttori: *Max. wire cross-section:* *Max Leiterquerschnitt:*	1,5 mm²
Classe di isolamento: *Insulation class:* *Isolierungsklasse:*	C - VDE 0110
Temperatura di funzionamento: *Working temperature:* *Betriebstemperatur:*	-40°C / +125°C

Orientamento terra - *Earth position - Erdrichtung*

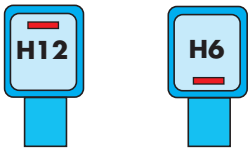

Guarnizioni in gomma termoplastica piatte e a profilo
Thermoplastic rubber gasket, flat and profile
Flach-und Profildichtung aus thermoplastischem Gummi

Volt	Codice/*Code* B1 IND	B1
24	KB1T0912GR	KB1T0915GR
48	KB1T0912HR	KB1T0915HR
110	KB1T0912JR	KB1T0915JR
250	KB1T0912KR	KB1T0915KR

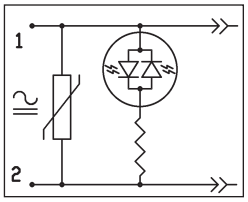

Volt	Codice/*Code* B1 IND	B1
10/50	KB1T0912MR	KB1T0915MR
70/250	KB1T0912NR	KB1T0915NR

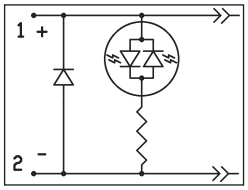

Volt	Codice/*Code* B1 IND	B1
10/50	KB1T0912BR	KB1T0915BR
70/250	KB1T0912CR	KB1T0915CR

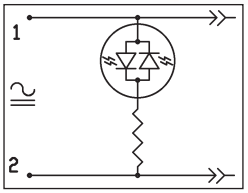

Volt	Codice/*Code* B1 IND	B1
250	KB1B0912P	KB1B0915P

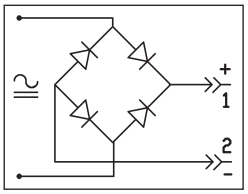

Codici prodotto per la versione con scatola trasparente, LED rosso, guarnizione a profilo e terra in posizione H12
Part no. for transparent housing, red LED, profile gasket, earth position H12
Teile-Nr. für transparentes Gehäuse, rote LED-Anzeige, Profildichtung, Erdrichtung H12

CONNETTORI ELETTRICI DIN 43650
ELECTRICAL CONNECTORS DIN 43650
GERÄTESTECKER DIN 43650

B1

Attacco/*Gland size/Verschraubung* **1/2" NPTF** - IP 65 DIN 40 050
2 poli/*poles* + ⏚

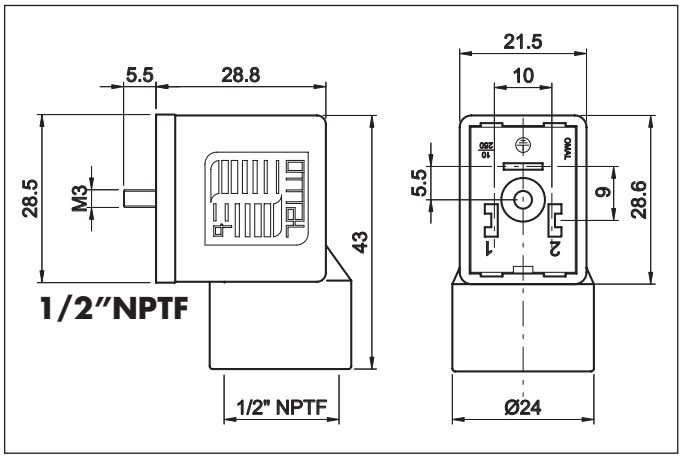

Scatola esterna: *Housing:* *Gehäuse:*	Grigio e nero: PA + 30% FV *Black and grey: PA + 30% GF* *Schwarz u. grau: PA + 30% GF*
Portacontatti, dado: *Contact holder, Gland nut:* *Kontaktträger, Mutter:*	PA + 30% FV/*PA + 30% GF*
Guarnizioni: *Gasket:* *Dichtung:*	Gomma termoplastica *Thermoplastic rubber* Termoplastisches Gummi
Contatti: *Contact material:* *Kontaktmaterial:*	*Cu Zn (Ag)*
Tensione nominale (max.): *Max voltage:* *Max.Spannung:*	250 V AC/300 V DC
Portata massima contatti: *Max. current:* *Max. Strom:*	16 A
Portata nominale contatti: *Operating current:* *Betriebsstrom:*	10 A
Distanza tra i contatti: *Spacing:* *Abstand:*	10 mm.
Sezione massima conduttori: *Max. wire cross-section:* *Max Leiterquerschnitt:*	1,5 mm²
Classe di isolamento: *Insulation class:* *Isolierungsklasse:*	C - VDE 0110
Temperatura di funzionamento: *Working temperature:* *Betriebstemperatur:*	-40°C / +125°C

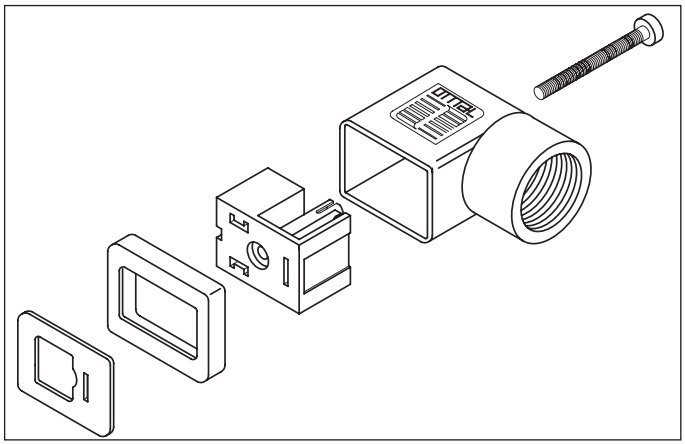

Orientamento terra - *Earth position - Erdrichtung*

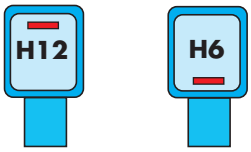

Guarnizioni in gomma termoplastica piatte e a profilo
Thermoplastic rubber gasket, flat and profile
Flach-und Profildichtung aus thermoplastischem Gummi

Scatola *Housing* *Gehäuse*	Nero/*Black/Schwarz*	Grigio/*Grey/Grau*
	2 poli + ⏚	2 poli + ⏚
B1	B1B1215A	B1G1215A

Codici prodotto per la versione standard con guarnizione a profilo e terra in posizione H12
Part no. for plain version, profile gasket, earth position H12
Teile-Nr. für Standardausführung mit Profildichtung, Erdrichtung H12

南京库克自动化设备有限公司 电话：025-85549526 传真：025-85542773

CONNETTORI ELETTRICI DIN 43650
ELECTRICAL CONNECTORS DIN 43650
GERÄTESTECKER DIN 43650

B1-IND

Attacco/*Gland size/Verschraubung* **1/2" NPTF** - IP 65 DIN 40 050
2 poli/*poles* + ⏚

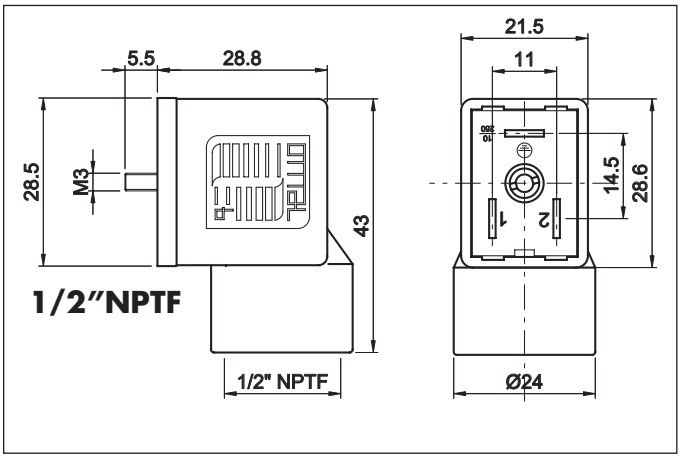

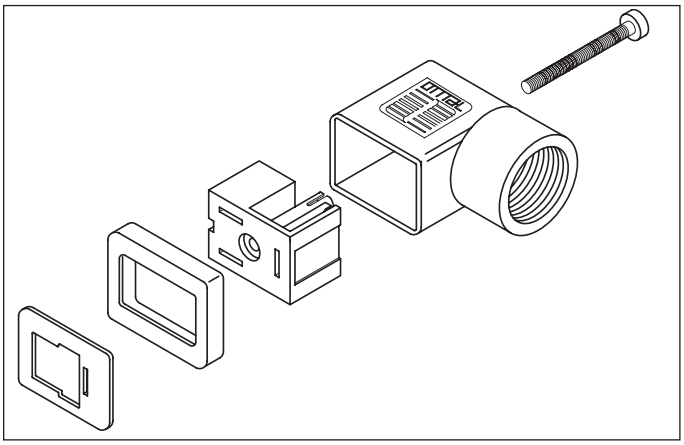

Scatola esterna: *Housing:* *Gehäuse:*	Grigio e nero: PA + 30% FV *Black and grey: PA + 30% GF* *Schwarz u. grau: PA + 30% GF*
Portacontatti, dado: *Contact holder, Gland nut:* *Kontaktträger, Mutter:*	PA + 30% FV/*PA + 30% GF*
Guarnizioni: *Gasket:* *Dichtung:*	Gomma termoplastica *Thermoplastic rubber* Termoplastisches Gummi
Contatti: *Contact material:* *Kontaktmaterial:*	*Cu Zn (Ag)*
Tensione nominale (max.): *Max voltage:* *Max.Spannung:*	250 V AC/300 V DC
Portata massima contatti: *Max. current:* *Max. Strom:*	16 A
Portata nominale contatti: *Operating current:* *Betriebsstrom:*	10 A
Distanza tra i contatti: *Spacing:* *Abstand:*	11 mm.
Sezione massima conduttori: *Max. wire cross-section:* *Max Leiterquerschnitt:*	1,5 mm²
Classe di isolamento: *Insulation class:* *Isolierungsklasse:*	C - VDE 0110
Temperatura di funzionamento: *Working temperature:* *Betriebstemperatur:*	-40°C / +125°C

Orientamento terra - *Earth position - Erdrichtung*

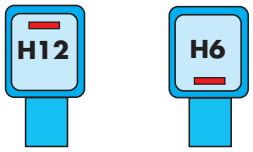

Guarnizioni in gomma termoplastica piatte e a profilo
Thermoplastic rubber gasket, flat and profile
Flach-und Profildichtung aus thermoplastischem Gummi

Scatola *Housing* *Gehäuse*	Nero/*Black/Schwarz*	Grigio/*Grey/Grau*
	2 poli + ⏚	2 poli + ⏚
B1 IND	B1B1212A	B1G1212A

Codici prodotto per la versione standard con guarnizione a profilo e terra in posizione H12
Part no. for plain version, profile gasket, earth position H12
Teile-Nr. für Standardausführung mit Profildichtung, Erdrichtung H12

CONNETTORI ELETTRICI DIN 43650
ELECTRICAL CONNECTORS DIN 43650
GERÄTESTECKER DIN 43650

B1 - B1 IND

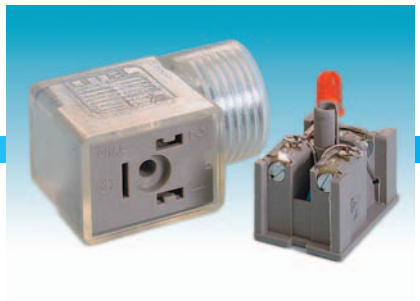

Attacco/*Gland size/Verschraubung* **1/2" NPTF** - IP 65 DIN 40 050
2 poli/*poles* + ⏚
Con componenti elettronici saldati sul portacontatti
With electronic components soldered onto the insert
Die Komponenten sind direkt am Einsatz aufgelötet

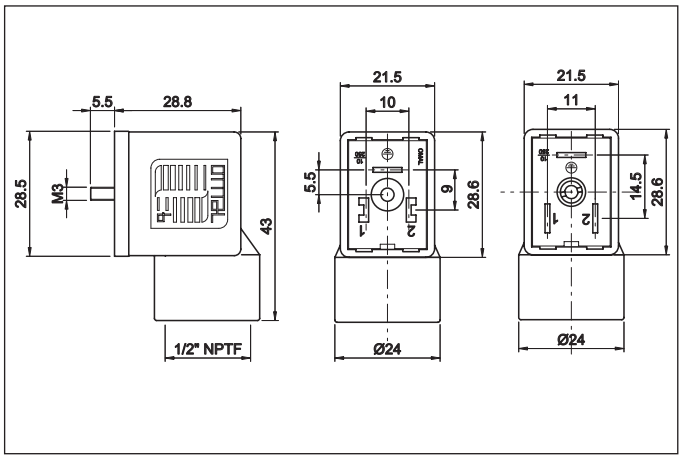

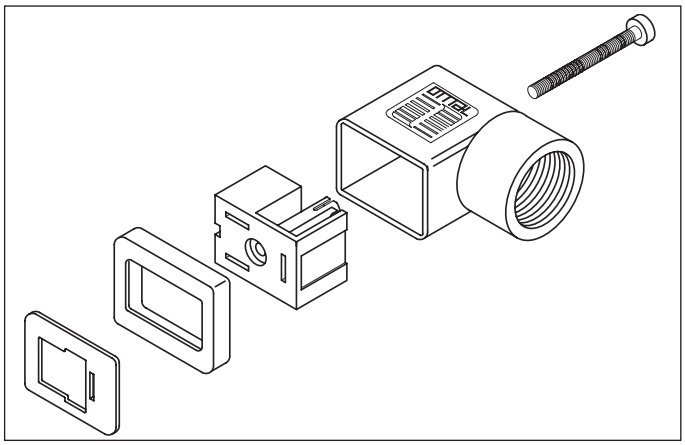

Scatola esterna: *Housing:* *Gehäuse:*	Trasparente: PA *Transparent: PA* *Transparent: PA*
Portacontatti, dado: *Contact holder, Gland nut:* *Kontaktträger, Mutter:*	PA + 30% FV/*PA + 30% GF*
Guarnizioni: *Gasket:* *Dichtung:*	Gomma termoplastica *Thermoplastic rubber* Termoplastisches Gummi
Contatti: *Contact material:* *Kontaktmaterial:*	*Cu Zn (Ag)*
Tensione nominale (max.): *Max voltage:* *Max.Spannung:*	Vedere tabella sotto *See table below* *Siehe unten*
Portata massima contatti: *Max. current:* *Max. Strom:*	16 A
Portata nominale contatti: *Operating current:* *Betriebsstrom:*	10 A
Distanza tra i contatti: *Spacing:* *Abstand:*	B1=10 mm. / B IND= 11 mm.
Sezione massima conduttori: *Max. wire cross-section:* *Max Leiterquerschnitt:*	1,5 mm²
Classe di isolamento: *Insulation class:* *Isolierungsklasse:*	C - VDE 0110
Temperatura di funzionamento: *Working temperature:* *Betriebstemperatur:*	-40°C / +125°C

Orientamento terra - *Earth position - Erdrichtung*

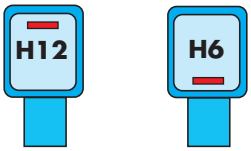

Guarnizioni in gomma termoplastica piatte e a profilo
Thermoplastic rubber gasket, flat and profile
Flach-und Profildichtung aus thermoplastischem Gummi

Volt	Codice/*Code* B1 IND	B1
24	B1T0912GR	B1T0915GR
48	B1T0912HR	B1T0915HR
110	B1T0912JR	B1T0915JR
250	B1T0912KR	B1T0915KR

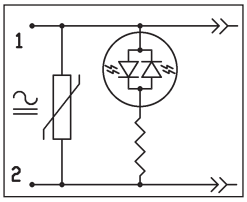

Volt	Codice/*Code* B1 IND	B1
10/50	B1T0912MR	B1T0915MR
70/250	B1T0912NR	B1T0915NR

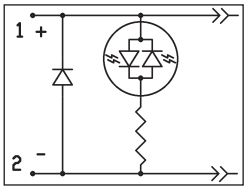

Volt	Codice/*Code* B1 IND	B1
10/50	B1T1212BR	B1T1215BR
70/250	B1T1212CR	B1T1215CR

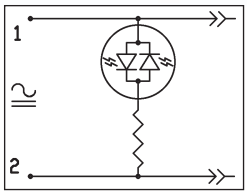

Volt	Codice/*Code* B1 IND	B1
250	B1T1212L	B1T1215L

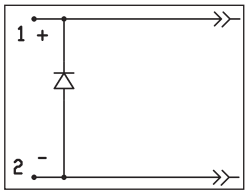

Codici prodotto per la versione con scatola trasparente, LED rosso, guarnizione a profilo e terra in posizione H12
Part no. for transparent housing, red LED, profile gasket, earth position H12
Teile-Nr. für transparentes Gehäuse, rote LED-Anzeige, Profildichtung, Erdrichtung H12

南京库克自动化设备有限公司 电话：025-85549526 传真：025-85542773

CONNETTORI ELETTRICI DIN 43650
ELECTRICAL CONNECTORS DIN 43650
GERÄTESTECKER DIN 43650
KB1 - KB1 IND

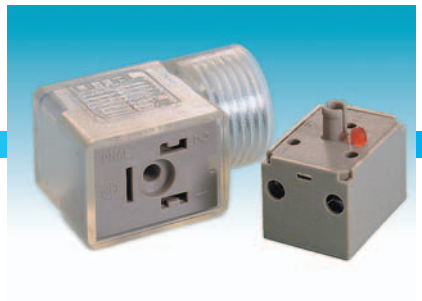

Attacco/*Gland size/Verschraubung* **1/2" NPTF** - IP 65 DIN 40 050
2 poli/*poles* + ⏚
Con componenti elettronici montati su circuito stampato e protetti
With electronic components soldered onto printed circuit board.
Die Komponenten sind auf einer Stiftplatte aufgelötet.

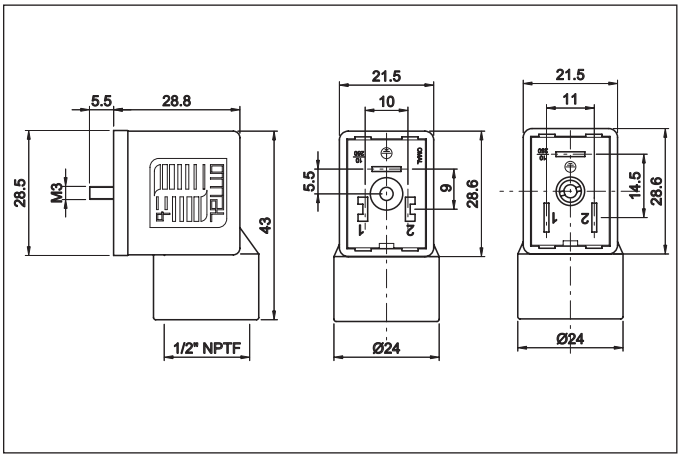

Scatola esterna: *Housing:* *Gehäuse:*	Trasparente: PA *Transparent: PA* *Transparent: PA*
Portacontatti, dado: *Contact holder, Gland nut:* *Kontaktträger, Mutter:*	PA + 30% FV/*PA + 30% GF*
Guarnizioni: *Gasket:* *Dichtung:*	Gomma termoplastica *Thermoplastic rubber* Termoplastisches Gummi
Contatti: *Contact material:* *Kontaktmaterial:*	*Cu Zn (Ag)*
Tensione nominale (max.): *Max voltage:* *Max.Spannung:*	Vedere tabella sotto *See table below* *Siehe unten*
Portata massima contatti: *Max. current:* *Max. Strom:*	16 A
Portata nominale contatti: *Operating current:* *Betriebsstrom:*	10 A
Distanza tra i contatti: *Spacing:* *Abstand:*	B1=10 mm. / B IND= 11 mm.
Sezione massima conduttori: *Max. wire cross-section:* *Max Leiterquerschnitt:*	1,5 mm²
Classe di isolamento: *Insulation class:* *Isolierungsklasse:*	C - VDE 0110
Temperatura di funzionamento: *Working temperature:* *Betriebstemperatur:*	-40°C / +125°C

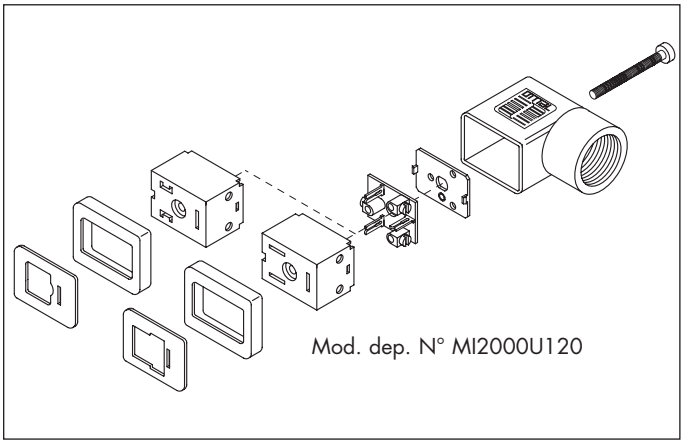

Orientamento terra - *Earth position - Erdrichtung*

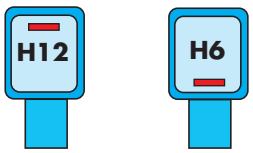

Guarnizioni in gomma termoplastica piatte e a profilo
Thermoplastic rubber gasket, flat and profile
Flach-und Profildichtung aus thermoplastischem Gummi

Volt	Codice/*Code* B1 IND	B1
24	KB1T1212GR	KB1T1215GR
48	KB1T1212HR	KB1T1215HR
110	KB1T1212JR	KB1T1215JR
250	KB1T1212KR	KB1T1215KR

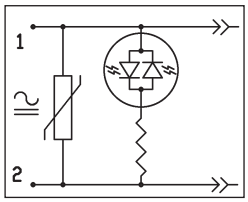

Volt	Codice/*Code* B1 IND	B1
10/50	KB1T1212MR	KB1T1215MR
70/250	KB1T1212NR	KB1T1215NR

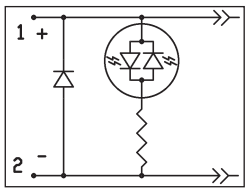

Volt	Codice/*Code* B1 IND	B1
10/50	KB1T1212BR	KB1T1215BR
70/250	KB1T1212CR	KB1T1215CR

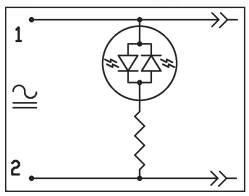

Volt	Codice/*Code* B1 IND	B1
250	KB1B0912P	KB1B0915P

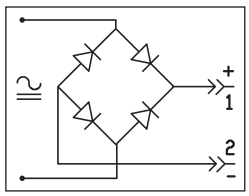

Codici prodotto per la versione con scatola trasparente, LED rosso, guarnizione a profilo e terra in posizione H12
Part no. for transparent housing, red LED, profile gasket, earth position H12
Teile-Nr. für transparentes Gehäuse, rote LED-Anzeige, Profildichtung, Erdrichtung H12

CONNETTORI ELETTRICI DIN 43650
ELECTRICAL CONNECTORS DIN 43650
GERÄTESTECKER DIN 43650

C1

Attacco/*Gland size/Verschraubung* **PG7** - IP 65 DIN 40 050
2 poli/*poles* + ⏚
3 poli/*poles* + ⏚

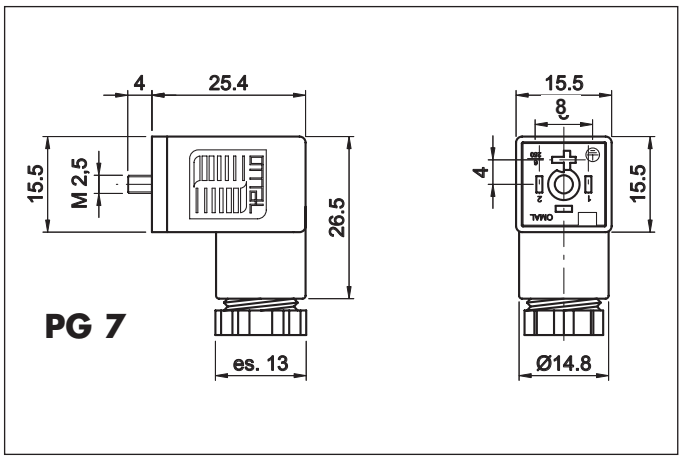

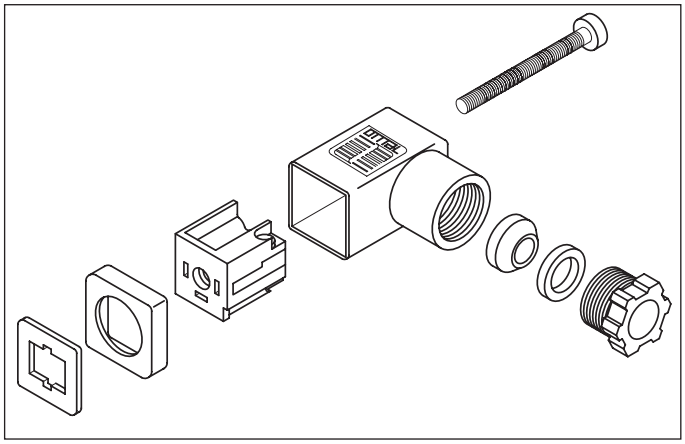

Scatola esterna: *Housing:* *Gehäuse:*	Grigio e nero: PA + 30% FV *Black and grey: PA + 30% GF* *Schwarz u. grau: PA + 30% GF*
Portacontatti, dado: *Contact holder, Gland nut:* *Kontaktträger, Mutter:*	PA + 30% FV/*PA + 30% GF*
Diametro cavo: *Cable diameter:* *Kabeldurchmesser:*	4 - 6 mm
Contatti: *Contact material:* *Kontaktmaterial:*	*Cu Zn (Ag)*
Tensione nominale (max.): *Max voltage:* *Max.Spannung:*	250 V AC/300 V DC
Portata massima contatti: *Max. current:* *Max. Strom:*	10 A
Portata nominale contatti: *Operating current:* *Betriebsstrom:*	6 A
Distanza tra i contatti: *Spacing:* *Abstand:*	8 mm.
Sezione massima conduttori: *Max. wire cross-section:* *Max Leiterquerschnitt:*	0,75 mm²
Classe di isolamento: *Insulation class:* *Isolierungsklasse:*	C - VDE 0110
Temperatura di funzionamento: *Working temperature:* *Betriebstemperatur:*	-40°C / +125°C

Orientamento terra - *Earth position - Erdrichtung*

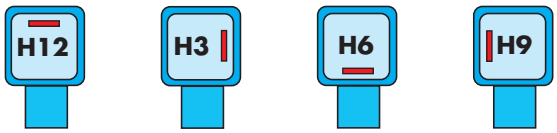

Guarnizioni in gomma termoplastica piatte e a profilo
Thermoplastic rubber gasket, flat and profile
Flach-und Profildichtung aus thermoplastischem Gummi

Scatola *Housing* *Gehäuse*	Nero/*Black/Schwarz*		Grigio/*Grey/Grau*	
	2 poli + ⏚	3 poli + ⏚	2 poli + ⏚	3 poli + ⏚
C1	C1B0716A	C1B0717A	C1G0716A	C1G0716A

Codici prodotto per la versione standard con guarnizione a profilo e terra in posizione H12
Part no. for plain version, profile gasket, earth position H12
Teile-Nr. für Standardausführung mit Profildichtung, Erdrichtung H12

南京库克自动化设备有限公司 电话：025-85549526 传真：025-85542773

CONNETTORI ELETTRICI DIN 43650
ELECTRICAL CONNECTORS DIN 43650
GERÄTESTECKER DIN 43650
C1

Attacco/*Gland size/Verschraubung* **PG7** - IP 65 DIN 40 050
2 poli/*poles* + ⏚
Con componenti elettronici saldati sul portacontatti
With electronic components soldered onto the insert
Die Komponenten sind direkt am Einsatz aufgelötet

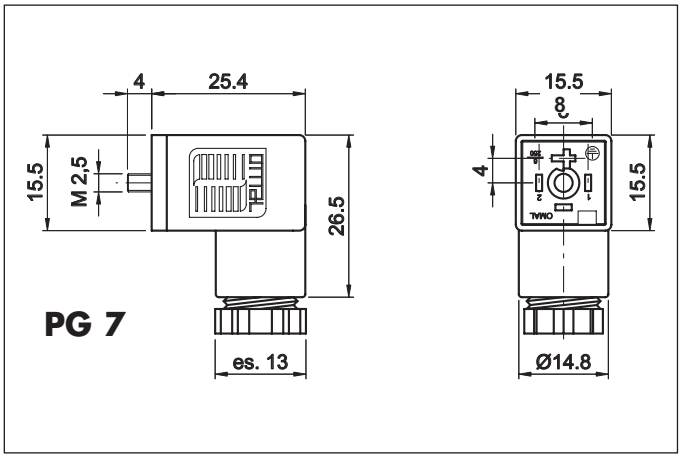

Scatola esterna: *Housing:* *Gehäuse:*	Trasparente: PA *Transparent: PA* *Transparent: PA*
Portacontatti, dado: *Contact holder, Gland nut:* *Kontaktträger, Mutter:*	PA + 30% FV/*PA + 30% GF*
Diametro cavo: *Cable diameter:* *Kabeldurchmesser:*	4 - 6 mm
Contatti: *Contact material:* *Kontaktmaterial:*	*Cu Zn (Ag)*
Tensione nominale (max.): *Max voltage:* *Max.Spannung:*	Vedere tabella sotto *See table below* *Siehe unten*
Portata massima contatti: *Max. current:* *Max. Strom:*	10 A
Portata nominale contatti: *Operating current:* *Betriebsstrom:*	6 A
Distanza tra i contatti: *Spacing:* *Abstand:*	8 mm.
Sezione massima conduttori: *Max. wire cross-section:* *Max Leiterquerschnitt:*	0,75 mm²
Classe di isolamento: *Insulation class:* *Isolierungsklasse:*	C - VDE 0110
Temperatura di funzionamento: *Working temperature:* *Betriebstemperatur:*	-40°C / +125°C

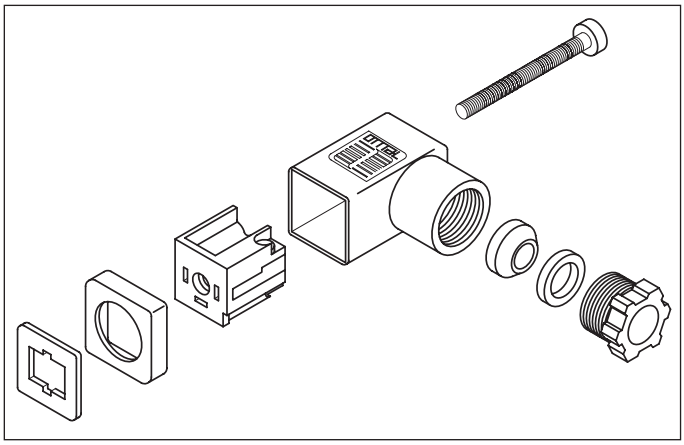

Orientamento terra - *Earth position - Erdrichtung*

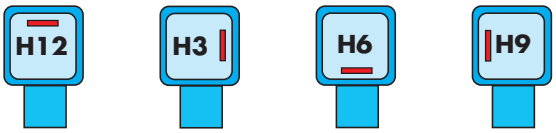

Guarnizioni in gomma termoplastica piatte e a profilo
Thermoplastic rubber gasket, flat and profile
Flach-und Profildichtung aus thermoplastischem Gummi

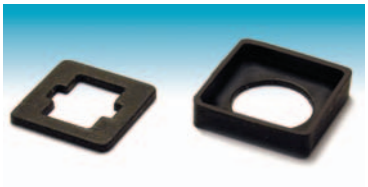

Volt	Codice/*Code*
24	C1T0716GR
48	C1T0716HR
110	C1T0716JR
250	C1T0716KR

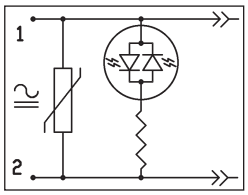

Volt	Codice/*Code*
10/50	C1T0716MR
70/250	C1T0716NR

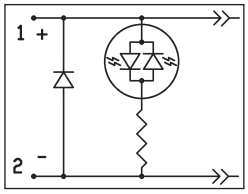

Volt	Codice/*Code*
10/50	C1T0716BR
70/250	C1T0716CR

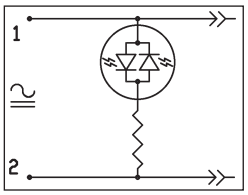

Volt	Codice/*Code*
250	C1T0716L

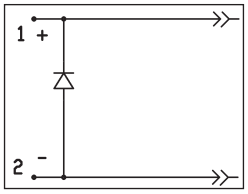

Codici prodotto per la versione con scatola trasparente, LED rosso, guarnizione a profilo e terra in posizione H12
Part no. for transparent housing, red LED, profile gasket, earth position H12
Teile-Nr. für transparentes Gehäuse, rote LED-Anzeige, Profildichtung, Erdrichtung H12

CONNETTORI ELETTRICI DIN 43650
ELECTRICAL CONNECTORS DIN 43650
GERÄTESTECKER DIN 43650

C1 IND

Attacco/*Gland size/Verschraubung* **PG7** - IP 65 DIN 40 050
2 poli/*poles* + ⏚
3 poli/*poles* + ⏚

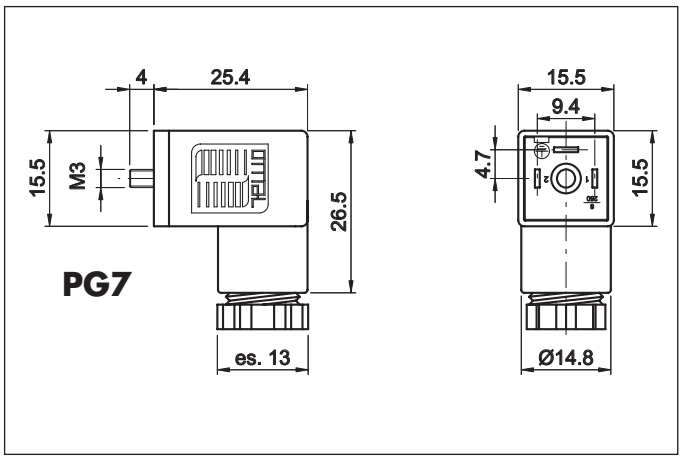

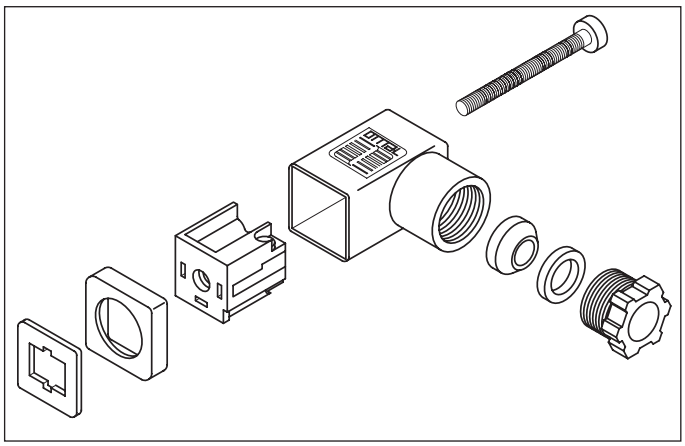

Scatola esterna: *Housing:* *Gehäuse:*	Grigio e nero: PA + 30% FV *Black and grey: PA + 30% GF* *Schwarz u. grau: PA + 30% GF*
Portacontatti, dado: *Contact holder, Gland nut:* *Kontaktträger, Mutter:*	PA + 30% FV/*PA + 30% GF*
Diametro cavo: *Cable diameter:* *Kabeldurchmesser:*	4 - 6 mm
Contatti: *Contact material:* *Kontaktmaterial:*	*Cu Zn (Ag)*
Tensione nominale (max.): *Max voltage:* *Max.Spannung:*	250 V AC/300 V DC
Portata massima contatti: *Max. current:* *Max. Strom:*	10 A
Portata nominale contatti: *Operating current:* *Betriebsstrom:*	6 A
Distanza tra i contatti: *Spacing:* *Abstand:*	9,4 mm.
Sezione massima conduttori: *Max. wire cross-section:* *Max Leiterquerschnitt:*	0,75 mm²
Classe di isolamento: *Insulation class:* *Isolierungsklasse:*	C - VDE 0110
Temperatura di funzionamento: *Working temperature:* *Betriebstemperatur:*	-40°C / +125°C

Orientamento terra - *Earth position - Erdrichtung*

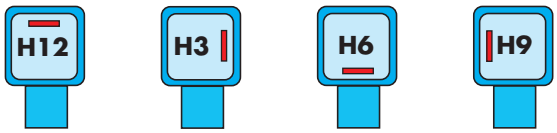

Guarnizioni in gomma termoplastica piatte e a profilo
Thermoplastic rubber gasket, flat and profile
Flach-und Profildichtung aus thermoplastischem Gummi

Scatola *Housing* *Gehäuse*	Nero/*Black/Schwarz*		Grigio/*Grey/Grau*	
	2 poli + ⏚	3 poli + ⏚	2 poli + ⏚	3 poli + ⏚
C1	C1B0712A	C1B0713A	C1G0712A	C1G0713A

Codici prodotto per la versione standard con guarnizione a profilo e terra in posizione H12
Part no. for plain version, profile gasket, earth position H12
Teile-Nr. für Standardausführung mit Profildichtung, Erdrichtung H12

南京库克自动化设备有限公司 电话：025-85549526 传真：025-85542773

CONNETTORI ELETTRICI DIN 43650
ELECTRICAL CONNECTORS DIN 43650
GERÄTESTECKER DIN 43650
C1 IND

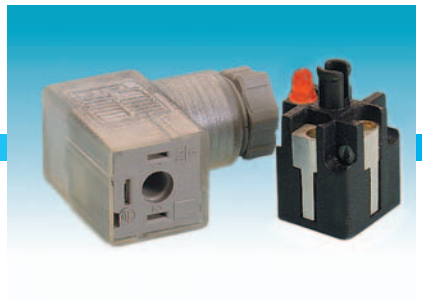

Attacco/*Gland size/Verschraubung* **PG7** - IP 65 DIN 40 050
2 poli/*poles* + ⏚
Con componenti elettronici saldati sul portacontatti
With electronic components soldered onto the insert
Die Komponenten sind direkt am Einsatz aufgelötet

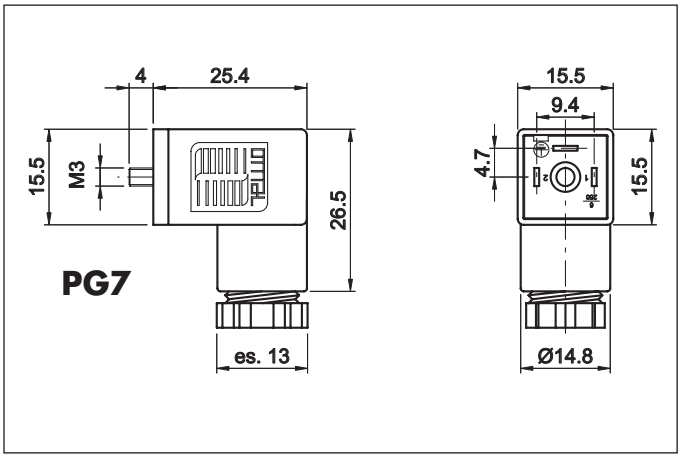

Scatola esterna: *Housing:* *Gehäuse:*	Trasparente: PA *Transparent: PA* *Transparent: PA*
Portacontatti, dado: *Contact holder, Gland nut:* *Kontaktträger, Mutter:*	PA + 30% FV/*PA + 30% GF*
Diametro cavo: *Cable diameter:* *Kabeldurchmesser:*	4 - 6 mm
Contatti: *Contact material:* *Kontaktmaterial:*	*Cu Zn (Ag)*
Tensione nominale (max.): *Max voltage:* *Max.Spannung:*	Vedere tabella sotto *See table below* *Siehe unten*
Portata massima contatti: *Max. current:* *Max. Strom:*	10 A
Portata nominale contatti: *Operating current:* *Betriebsstrom:*	6 A
Distanza tra i contatti: *Spacing:* *Abstand:*	9,4 mm.
Sezione massima conduttori: *Max. wire cross-section:* *Max Leiterquerschnitt:*	0,75 mm²
Classe di isolamento: *Insulation class:* *Isolierungsklasse:*	C - VDE 0110
Temperatura di funzionamento: *Working temperature:* *Betriebstemperatur:*	-40°C / +125°C

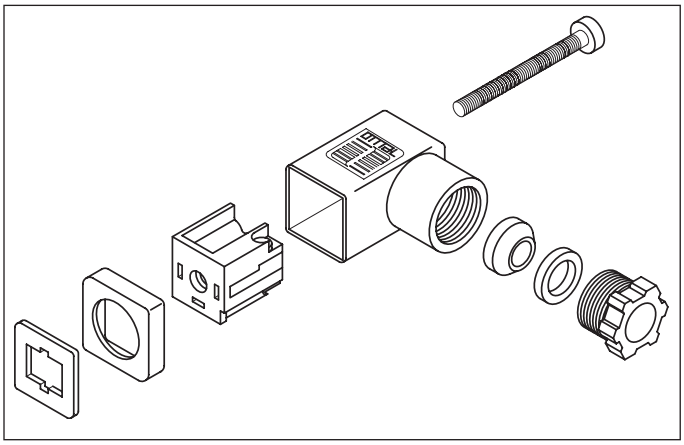

Orientamento terra - *Earth position - Erdrichtung*

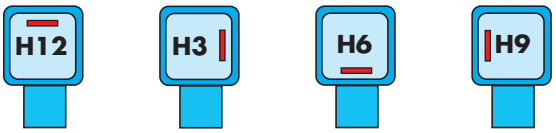

Guarnizioni in gomma termoplastica piatte e a profilo
Thermoplastic rubber gasket, flat and profile
Flach-und Profildichtung aus thermoplastischem Gummi

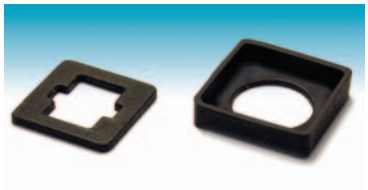

Volt	Codice/*Code*
24	C1T0712GR
48	C1T0712HR
110	C1T0712JR
250	C1T0712KR

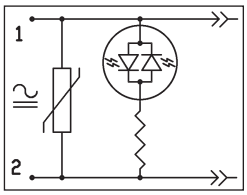

Volt	Codice/*Code*
10/50	C1T0712MR
70/250	C1T0712NR

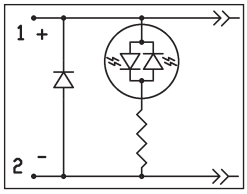

Volt	Codice/*Code*
10/50	C1T0712BR
70/250	C1T0712CR

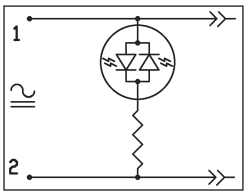

Volt	Codice/*Code*
250	C1T0712L

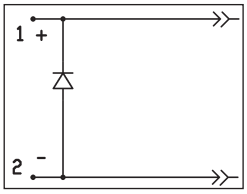

Codici prodotto per la versione con scatola trasparente, LED rosso, guarnizione a profilo e terra in posizione H12
Part no. for transparent housing, red LED, profile gasket, earth position H12
Teile-Nr. für transparentes Gehäuse, rote LED-Anzeige, Profildichtung, Erdrichtung H12

CODICI D'ORDINE - *CODIFICATION - BESTELLSCHLÜSSEL*

Connettori standard/*standard connector/Standardausführungen*

Colore

Nero/*black/schwarz*	B
Grigio/*grey/grau*	G
Trasparente/*Transparent*	T

Scatola

Quadrata/*square*	A1-A2
Rettangolare/*rectangular*	B1
Micro	C1

Attacco

07	PG 7
09	PG 9
11	PG 11
12	1/2" NPTF

Guarnizione

1	Guarnizione a profilo/*profile gasket/Profildichtung*
2	Guarnizione piatta/*flat gasket/flache Dichtung*

Es.:connettore quadrato trasparente, PG9, 2 poli+⏚, guarnizione a profilo, LED verde e VDR 24V

	A	1	T	0	9	1	2	G		E		

Serie Compact/*Compact/Kompact*	K

Poli

2 Poli/Poles + ⏚ (interasse/*spacing/Abstand* 18-11-9,4 mm)	2
3 Poli/Poles + ⏚ (interasse/*spacing/Abstand* 18 - 9,4 mm)	3
2 Poli/Poles + ⏚ (interasse/*spacing/Abstand* 10 mm)	5
2 Poli/Poles + ⏚ (interasse/*spacing/Abstand* 8 mm)	6
3 Poli/Poles + ⏚ (interasse/*spacing/Abstand* 8 mm)	7
2 Poli/Poles + ⏚ **FASTON**(interasse/*spacing/Abstand* 18 mm)	8
3 Poli/Poles + ⏚ **FASTON**(interasse/*spacing/Abstand* 18 mm)	9

Circuiti

Senza circuiti elettronici/*without electronic circuits/ohne Schaltung*	A
LED bipolare/*bipolar LED/zweigpolige LED 10/50V*	B
LED bipolare/*bipolar LED/zweigpolige LED 70/250V*	C
VARISTORE/VDR 24V	D
VARISTORE/VDR 48V	E
VARISTORE/VDR 110V	F
VARISTORE/VDR 250V	V
LED bipolare + VDR 24V	G
LED bipolare + VDR 48V	H
LED bipolare + VDR 110V	J
LED bipolare + VDR 250V	K
DIODO in parallelo/*parallel diode/Parallediode*	L
DIODO in parallelo + LED 10/50V	M
DIODO in parallelo + LED 70/250V	N
Raddrizzatore a ponte/*bridge rectifier/Brückengleichrichter**	P
Raddrizzatore a ponte + LED 10/50V*	Q
Raddrizzatore a ponte + LED 70/250V*	R
Raddrizzatore a ponte + VDR 24V*	PD
Raddrizzatore a ponte + VDR 48V*	PE
Raddrizzatore a ponte + VDR 110V*	PF
Raddrizzatore a ponte + VDR 250V*	PV
Raddrizzatore a ponte + VDR 24V+LED*	PG
Raddrizzatore a ponte + VDR 48V+LED*	PH
Raddrizzatore a ponte + VDR 110V+LED*	PJ
Raddrizzatore a ponte + VDR 250V+LED*	PK
Doppio Zener/two Zener/zwei Zener 48V	Z

Colore LED

LED Giallo/*yellow/gelb*	Y
LED Rosso/*red/rot*	R
LED Verde/*green/grün*	E
LED Giallo-verde/*Yellow-green/gelbe-grün*	YE
LED Rosso-verde/Red-green/rot-grün	RE

Posizione Terra *Earth position Erdrichtung*	H 12	0
	H 6	6
	H 9	9
	H 3	3

* Non disponibili in tutte le versioni.
** Not available in all versions.*
** Nicht lieferbar in allen Ausführungen*

南京库克自动化设备有限公司 电话：025-85549526 传真：025-85542773