CONNETTORI ELETTRICI CON CAVO COSTAMPATO
ELECTRICAL CONNECTORS WITH MOULDED CABLE
GERÄTESTECKER MIT ANGESPRITZTEM KABEL

南京库克自动化设备有限公司　　电话：025-85549526　　传真：025-85542773

CONNETTORI ELETTRICI CON CAVO COSTAMPATO DIN 43650
ELECTRICAL CONNECTORS WITH MOULDED CABLE DIN 43650
GERÄTESTECKER MIT ANGESPRITZTEM KABEL DIN 43650

A

2 poli/*poles* + ⏚
3 poli/*poles* + ⏚

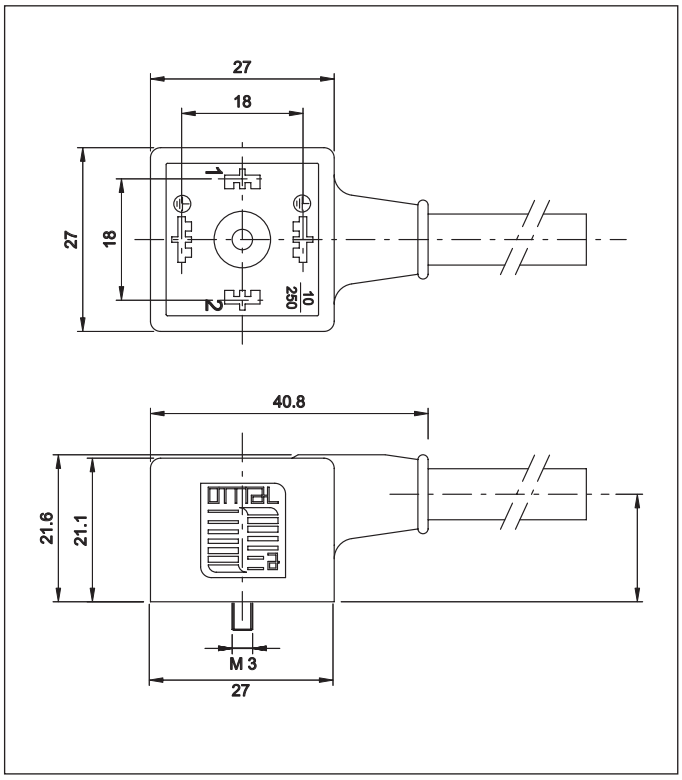

Scatola esterna: *Housing:* *Gehäuse:*	Grigio e nero: PA + 30% FV *Black and grey: PA + 30% GF* *Schwarz u. grau: PA + 30% GF*
Contatti: *Contact material:* *Kontaktmaterial:*	*Cu Zn (Ag)*
Tensione nominale (max.): *Max voltage:* *Max. Spannung:*	250 V AC/300 V DC
Portata massima contatti: *Max. current:* *Max. Strom:*	16 A
Portata nominale contatti: *Operating current:* *Betriebsstrom:*	10 A
Distanza tra i contatti: *Spacing:* *Abstand:*	18 mm.
Grado di protezione: *Protection class:* *Schutzart:*	IP65 DIN 40050
Classe di isolamento: *Insulation class:* *Isolierungsklasse:*	C - VDE 0110
Temperatura di funzionamento: *Working temperature:* *Betriebstemperatur:*	-40°C / +125°C

CAVI/CABLE/KABEL	PVC H05-WF	PVC CEI 2022 IIOR
Colore cavo/*Cable color/Kabelfarbe*	Nero - Grigio Black - Grey Schwarz - Grau	Grigio/*Grey/Grau*
Sezione/*Section/Querschnitt*	0,5 - 0,75 - 1 mm²	0,5 mm²
Isolamento/*Insulation/Isolierung*	300V/500V	300V
Temperatura di lavoro/*Working temperature/Betriebstemperatur*	-20...+80°C	-5...+70°C
Resistenza all'olio/*Oil resistant/Olbeständig*	-	

Orientamento terra - *Earth position - Erdrichtung*

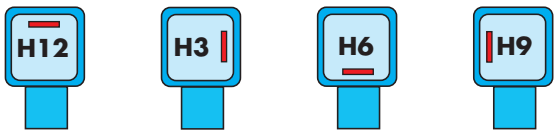

Guarnizioni in gomma termoplastica piatte e a profilo
Thermoplastic rubber gasket, flat and profile
Flach-und Profildichtung aus thermoplastischem Gummi

Scatola *Housing* *Gehäuse*	Nero/*Black/Schwarz*		Grigio/*Grey/Grau*	
	2 poli + ⏚	3 poli + ⏚	2 poli + ⏚	3 poli + ⏚
A	AB2AA1U220	AB3AA1U2206	AG2AA1U220	AG3AA1U2206

Codici prodotto per la versione standard con guarnizione a profilo, cavo PVC H05 WF lunghezza 2 m. e terra in posizione H12-H6
Part no. for plain version, profile gasket, PVC cable (H05 VVF), length 2 mtr, earth position H12-H6
Teile-Nr. für Standardausführung, Profildichtung, PVC Kable (H05 VVF), Länge 2 mtr, Erdrichtung H12-H6

南京库克自动化设备有限公司 电话：025-85549526 传真：025-85542773

CONNETTORI ELETTRICI CON CAVO COSTAMPATO DIN 43650
ELECTRICAL CONNECTORS WITH MOULDED CABLE DIN 43650
GERÄTESTECKER MIT ANGESPRITZTEM KABEL DIN 43650

A

2 poli/*poles* + ⏚
Con componenti elettronici/*With electronic components*
Mit elektronischen komponenten

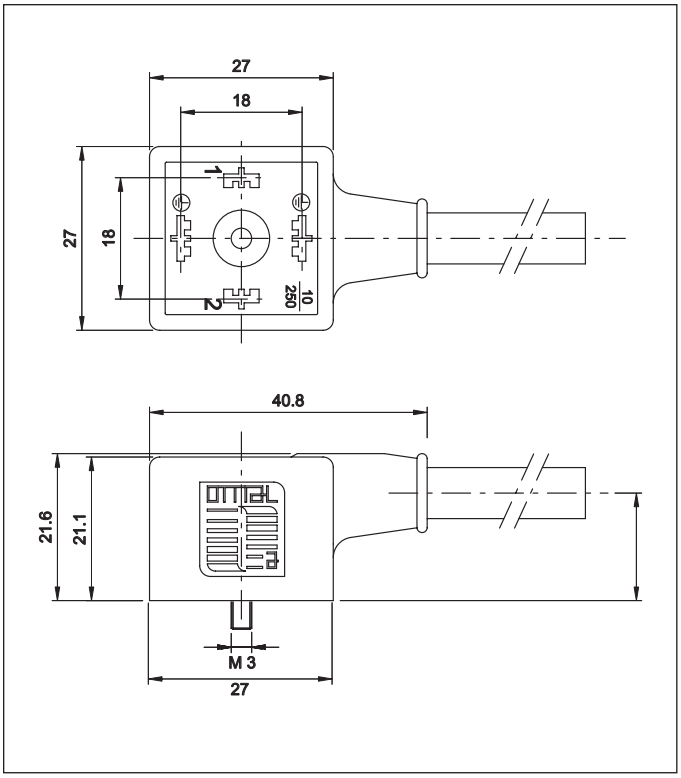

Scatola esterna: *Housing:* *Gehäuse:*	Grigio e nero: PA + 30% FV *Black and grey: PA + 30% GF* *Schwarz u. grau: PA + 30% GF*
Contatti: *Contact material:* *Kontaktmaterial:*	*Cu Zn (Ag)*
Tensione nominale (max.): *Max voltage:* *Max.Spannung:*	Vedere tabella sotto *See table below* *Siehe unten*
Portata massima contatti: *Max. current:* *Max. Strom:*	16 A
Portata nominale contatti: *Operating current:* *Betriebsstrom:*	10 A
Distanza tra i contatti: *Spacing:* *Abstand:*	18 mm.
Grado di protezione: *Protection class:* *Schutzart:*	IP65 DIN 40050
Classe di isolamento: *Insulation class:* *Isolierungsklasse:*	C - VDE 0110
Temperatura di funzionamento: *Working temperature:* *Betriebstemperatur:*	-40°C / +125°C

A

Orientamento terra - *Earth position - Erdrichtung*

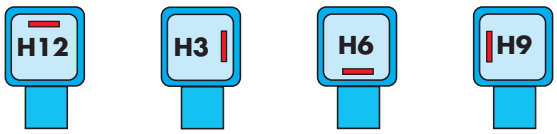

Guarnizioni in gomma termoplastica piatte e a profilo
Thermoplastic rubber gasket, flat and profile
Flach-und Profildichtung aus thermoplastischem Gummi

Volt	Codice/*Code*
24	AB2GR1U220
48	AB2HR1U220
110	AB2JR1U220
250	AB2KR1U220

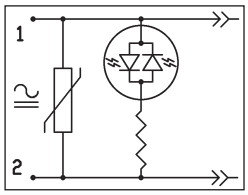

Volt	Codice/*Code*
10/50	AB2MR1U220
70/250	AB2NR1U220

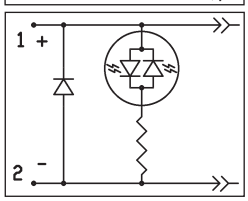

Volt	Codice/*Code*
10/50	AB2BR1U220
70/250	AB2CR1U220

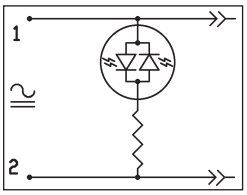

Volt	Codice/*Code*
10/50	AB2QR1U220
70/250	AB2RR1U220

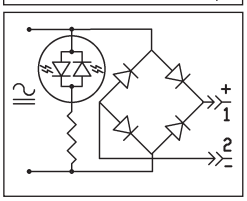

Codici prodotto per la versione con guarnizione a profilo, cavo PVC H05 WF lunghezza 2 m. , LED rosso e terra in posizione H12/H6
Part no. for lighted version, profile gasket, PVC cable (H05 VVF), length 2 mtr, red LED, earth position H12/H6
Teile-Nr. für beschaltete Ausführung, Profildichtung, PVC Kable (H05 VVF), Länge 2 mtr, rote LED-Anzeige, Erdrichtung H12/H6

CONNETTORI ELETTRICI CON CAVO COSTAMPATO DIN 43650
ELECTRICAL CONNECTORS WITH MOULDED CABLE DIN 43650
GERÄTESTECKER MIT ANGESPRITZTEM KABEL DIN 43650

A per pressostati

3 poli/*poles* + ⏚
LED bicolore/*two color LED/ zwei farbe LED*
for pressure switches/für Druckschalter

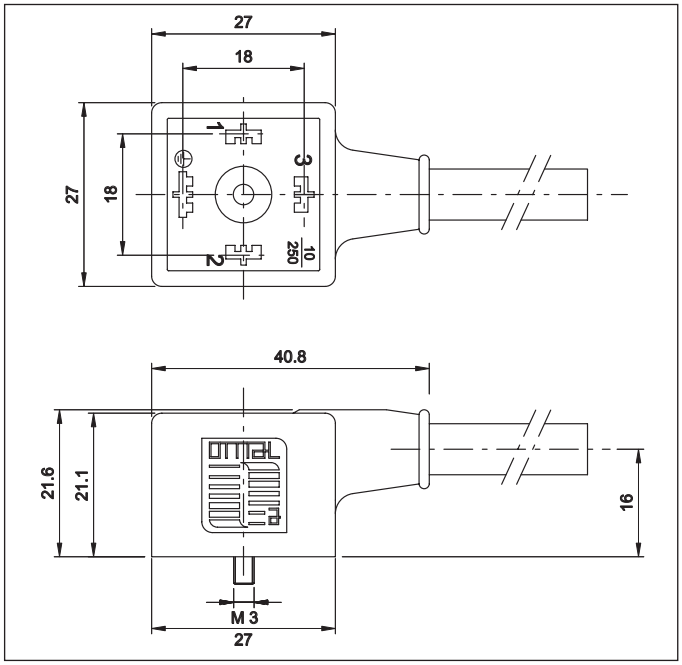

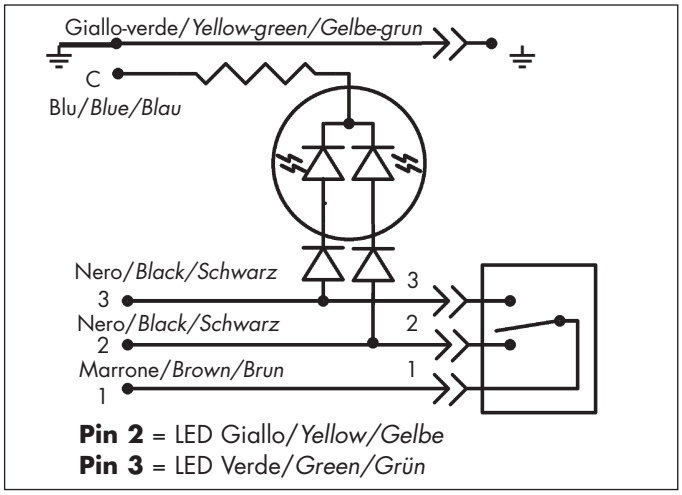

Scatola esterna: *Housing:* *Gehäuse:*	Grigio e nero: PA + 30% FV *Black and grey: PA + 30% GF* *Schwarz u. grau: PA + 30% GF*
Contatti: *Contact material:* *Kontaktmaterial:*	*Cu Zn (Ag)*
Tensione nominale (max.): *Max voltage:* *Max. Spannung:*	250 V AC/300 V DC
Portata massima contatti: *Max. current:* *Max. Strom:*	16 A
Portata nominale contatti: *Operating current:* *Betriebsstrom:*	10 A
Distanza tra i contatti: *Spacing:* *Abstand:*	18 mm.
Grado di protezione: *Protection class:* *Schutzart:*	IP65 DIN 40050
Classe di isolamento: *Insulation class:* *Isolierungsklasse:*	C - VDE 0110
Temperatura di funzionamento: *Working temperature:* *Betriebstemperatur:*	-40°C / +125°C

Orientamento terra - *Earth position - Erdrichtung*

Guarnizioni in gomma termoplastica piatte e a profilo
Thermoplastic rubber gasket, flat and profile
Flach-und Profildichtung aus thermoplastischem Gummi

Disponibile anche in versione **A2**. Per i codici vedere a pagina 28
*Available also in version **A2**. For part numbers see page 28*
*Lieferbar auch im Gehäuse **A2**. Bestellschlüssel auf Seite 28*

Tensione *Voltage* *Spannung*	Nero/*Black/Schwarz*	Grigio/*Grey/Grau*
	3 poli + ⏚	3 poli + ⏚
10/50	AB3BYE1U920	AG3BYE1U920
70/250	AB3CYE1U920	AG3CYE1U920

Codici prodotto per la versione con guarnizione a profilo, cavo PVC H05 WF lunghezza 2 m., LED Giallo/Verde e terra in posizione H12
Part no. for lighted version, profile gasket, PVC cable (H05 VVF), length 2 mtr, Yellow/Green LED, earth position H12
Teile-Nr. für beschaltete Ausführung, Profildichtung, PVC Kable (H05 VVF), Länge 2 mtr, gelbe/grün LED-Anzeige, Erdrichtung H12

南京库克自动化设备有限公司 电话：025-85549526 传真：025-85542773

CONNETTORI ELETTRICI CON CAVO COSTAMPATO DIN 43650
ELECTRICAL CONNECTORS WITH MOULDED CABLE DIN 43650
GERÄTESTECKER MIT ANGESPRITZTEM KABEL DIN 43650

B

2 poli/*poles* + ⏚

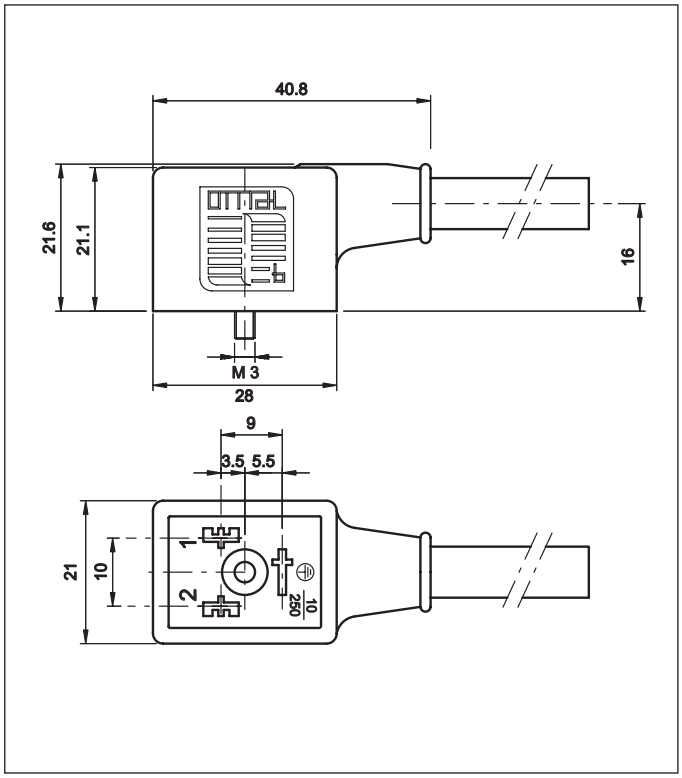

Scatola esterna: *Housing:* *Gehäuse:*	Grigio e nero: PA + 30% FV *Black and grey: PA + 30% GF* *Schwarz u. grau: PA + 30% GF*
Contatti: *Contact material:* *Kontaktmaterial:*	*Cu Zn (Ag)*
Tensione nominale (max.): *Max voltage:* *Max. Spannung:*	250 V AC/300 V DC
Portata massima contatti: *Max. current:* *Max. Strom:*	16 A
Portata nominale contatti: *Operating current:* *Betriebsstrom:*	10 A
Distanza tra i contatti: *Spacing:* *Abstand:*	10 mm.
Grado di protezione: *Protection class:* *Schutzart:*	IP65 DIN 40050
Classe di isolamento: *Insulation class:* *Isolierungsklasse:*	C - VDE 0110
Temperatura di funzionamento: *Working temperature:* *Betriebstemperatur:*	-40°C / +125°C

CAVI/CABLE/KABEL	PVC H05-WF	PVC CEI 2022 IIOR
Colore cavo/*Cable color/Kabelfarbe*	Nero - Grigio Black - Grey Schwarz - Grau	Grigio/*Grey/Grau*
Sezione/*Section/Querschnitt*	0,5 - 0,75 - 1 mm²	0,5 mm²
Isolamento/*Insulation/Isolierung*	300V/500V	300V
Temperatura di lavoro/*Working temperature/Betriebstemperatur*	-20...+80°C	-5...+70°C
Resistenza all'olio/*Oil resistant/Olbeständig*	-	

Orientamento terra - *Earth position - Erdrichtung*

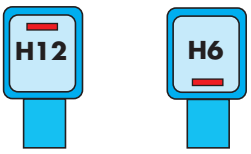

Guarnizioni in gomma termoplastica piatte e a profilo
Thermoplastic rubber gasket, flat and profile
Flach-und Profildichtung aus thermoplastischem Gummi

Scatola *Housing* *Gehäuse*	Nero/*Black/Schwarz*	Grigio/*Grey/Grau*
	2 poli + ⏚	2 poli + ⏚
B	BB5AA1U2200	BG5AA1U2200

Codici prodotto per la versione standard con guarnizione a profilo, cavo PVC H05 WF lunghezza 2 m. e terra in posizione H12
Part no. for plain version, profile gasket, PVC cable (H05 VVF), length 2 mtr, earth position H12
Teile-Nr. für Standardausführung, Profildichtung, PVC Kable (H05 VVF), Länge 2 mtr, Erdrichtung H12

CONNETTORI ELETTRICI CON CAVO COSTAMPATO DIN 43650
ELECTRICAL CONNECTORS WITH MOULDED CABLE DIN 43650
GERÄTESTECKER MIT ANGESPRITZTEM KABEL DIN 43650

B IND

2 poli/*poles* + ⏚

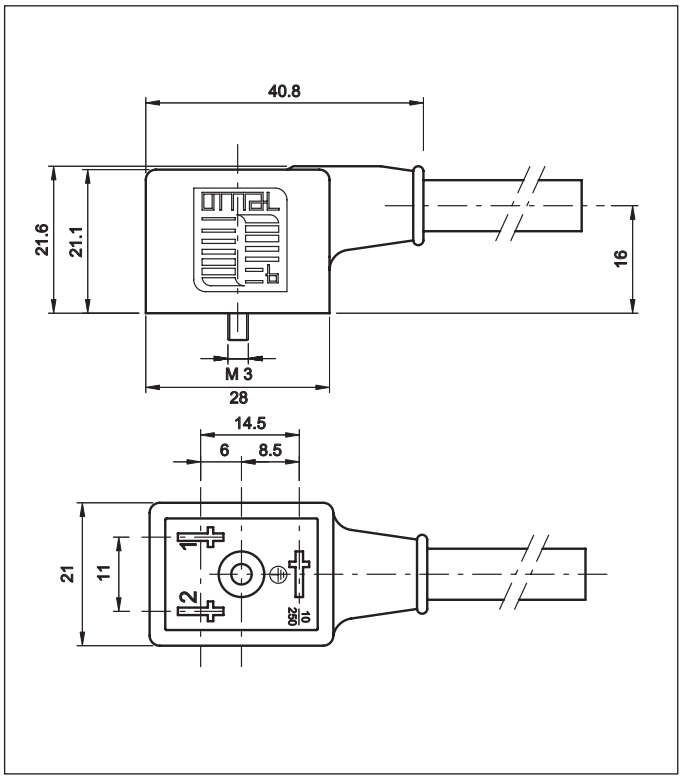

Scatola esterna: *Housing:* *Gehäuse:*	Grigio e nero: PA + 30% FV *Black and grey: PA + 30% GF* *Schwarz u. grau: PA + 30% GF*
Contatti: *Contact material:* *Kontaktmaterial:*	*Cu Zn (Ag)*
Tensione nominale (max.): *Max voltage:* *Max.Spannung:*	250 V AC/300 V DC
Portata massima contatti: *Max. current:* *Max. Strom:*	16 A
Portata nominale contatti: *Operating current:* *Betriebsstrom:*	10 A
Distanza tra i contatti: *Spacing:* *Abstand:*	11 mm.
Grado di protezione: *Protection class:* *Schutzart:*	IP65 DIN 40050
Classe di isolamento: *Insulation class:* *Isolierungsklasse:*	C - VDE 0110
Temperatura di funzionamento: *Working temperature:* *Betriebstemperatur:*	-40°C / +125°C

CAVI/CABLE/KABEL	PVC H05-WF	PVC CEI 2022 IIOR
Colore cavo/*Cable color/Kabelfarbe*	Nero - Grigio Black - Grey Schwarz - Grau	Grigio/*Grey/Grau*
Sezione/*Section/Querschnitt*	0,5 - 0,75 - 1 mm²	0,5 mm²
Isolamento/*Insulation/Isolierung*	300V/500V	300V
Temperatura di lavoro/*Working temperature/Betriebstemperatur*	-20...+80°C	-5...+70°C
Resistenza all'olio/*Oil resistant/Olbeständig*	-	

Orientamento terra - *Earth position - Erdrichtung*

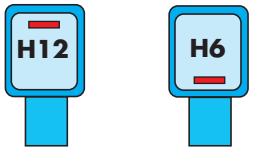

Guarnizioni in gomma termoplastica piatte e a profilo
Thermoplastic rubber gasket, flat and profile
Flach-und Profildichtung aus thermoplastischem Gummi

Scatola *Housing* *Gehäuse*	Nero/*Black/Schwarz*	Grigio/*Grey/Grau*
	2 poli + ⏚	2 poli + ⏚
B	BB2AA1U2206	BG2AA1U2206

Codici prodotto per la versione standard con guarnizione a profilo, cavo PVC H05 WF lunghezza 2 m. e terra in posizione H6
Part no. for plain version, profile gasket, PVC cable (H05 VVF), length 2 mtr, earth position H6
Teile-Nr. für Standardausführung, Profildichtung, PVC Kable (H05 VVF), Länge 2 mtr, Erdrichtung H6

南京库克自动化设备有限公司 电话：025-85549526 传真：025-85542773

CONNETTORI ELETTRICI CON CAVO COSTAMPATO DIN 43650
ELECTRICAL CONNECTORS WITH MOULDED CABLE DIN 43650
GERÄTESTECKER MIT ANGESPRITZTEM KABEL DIN 43650

B - B IND

2 poli/*poles* + ⏚
Con componenti elettronici/*With electronic components*
Mit elektronischen komponenten

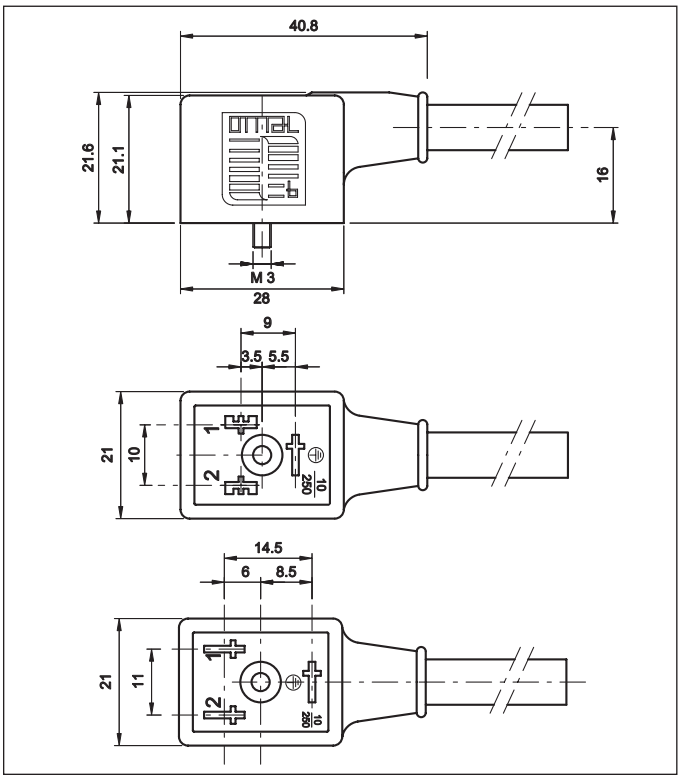

Scatola esterna: *Housing:* *Gehäuse:*	Grigio e nero: PA + 30% FV *Black and gray: PA + 30% GF* *Schwarz u. grau: PA + 30% GF*
Contatti: *Contact material:* *Kontaktmaterial:*	*Cu Zn (Ag)*
Tensione nominale (max.): *Max voltage:* *Max.Spannung:*	Vedere tabella sotto *See table below* *Siehe unten*
Portata massima contatti: *Max. current:* *Max. Strom:*	16 A
Portata nominale contatti: *Operating current:* *Betriebsstrom:*	10 A
Distanza tra i contatti: *Spacing:* *Abstand:*	B1=10 mm. / B IND= 11 mm
Grado di protezione: *Protection class:* *Schutzart:*	IP65 DIN 40050
Classe di isolamento: *Insulation class:* *Isolierungsklasse:*	C - VDE 0110
Temperatura di funzionamento: *Working temperature:* *Betriebstemperatur:*	-40°C / +125°C

Orientamento terra - *Earth position - Erdrichtung*

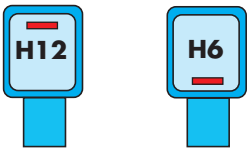

Guarnizioni in gomma termoplastica piatte e a profilo
Thermoplastic rubber gasket, flat and profile
Flach-und Profildichtung aus thermoplastischem Gummi

Volt	Codice/*Code* B	B IND
24	BB5GR1U2200	BB2GR1U2200
48	BB5HR1U2200	BB2HR1U2200
110	BB5JR1U2200	BB2JR1U2200
250	BB5KR1U2200	BB2KR1U2200

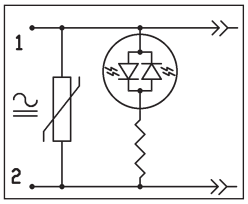

Volt	Codice/*Code* B	B IND
10/50	BB5BR1U2200	BB2BR1U2200
70/250	BB5CR1U2200	BB2CR1U2200

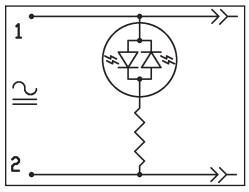

Volt	Codice/*Code* B	B IND
10/50	BB5MR1U2200	BB2MR1U2200
70/250	BB5NR1U2200	BB2NR1U2200

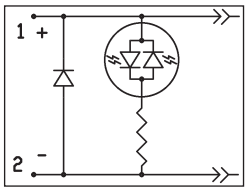

Volt	Codice/*Code* B	B IND
10/50	BB5QR1U2200	BB2QR1U2200
70/250	BB5RR1U2200	BB2RR1U2200

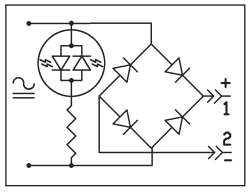

Codici prodotto per la versione con guarnizione a profilo, cavo PVC H05 WF lunghezza 2 m. , LED rosso e terra in posizione H12
Part no. for lighted version, profile gasket, PVC cable (H05 VVF), length 2 mtr, red LED, earth position H12
Teile-Nr. für beschaltete Ausführung, Profildichtung, PVC Kable (H05 VVF), Länge 2 mtr, rote LED-Anzeige, Erdrichtung H12

CONNETTORI ELETTRICI CON CAVO COSTAMPATO DIN 43650
ELECTRICAL CONNECTORS WITH MOULDED CABLE DIN 43650
GERÄTESTECKER MIT ANGESPRITZTEM KABEL DIN 43650

C

2 poli/*poles* + ⏚
3 poli/*poles* + ⏚

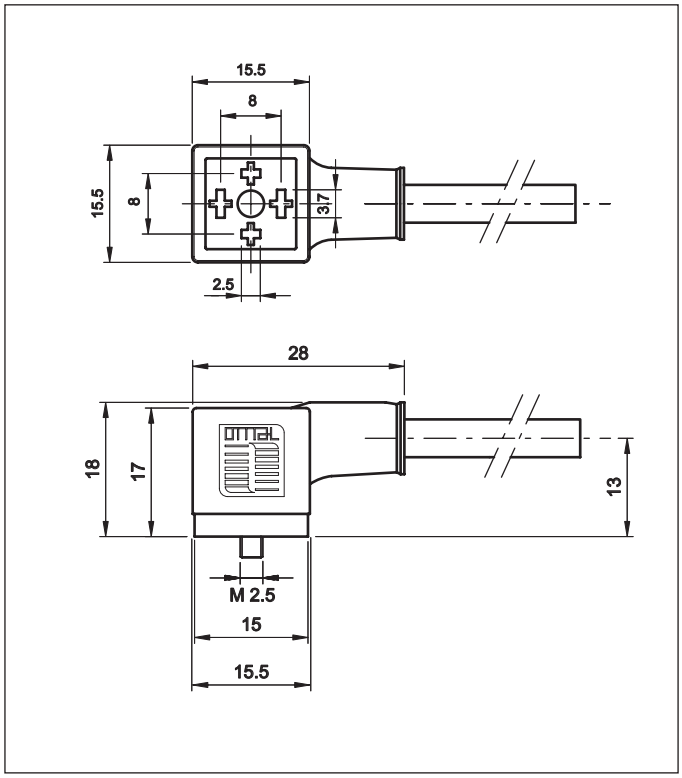

Scatola esterna: *Housing:* *Gehäuse:*	Grigio e nero: PA + 30% FV *Black and grey: PA + 30% GF* *Schwarz u. grau: PA + 30% GF*
Contatti: *Contact material:* *Kontaktmaterial:*	*Cu Zn (Ag)*
Tensione nominale (max.): *Max voltage:* *Max.Spannung:*	250 V AC/300 V DC
Portata massima contatti: *Max. current:* *Max. Strom:*	10 A
Portata nominale contatti: *Operating current:* *Betriebsstrom:*	6 A
Distanza tra i contatti: *Spacing:* *Abstand:*	8 mm.
Grado di protezione: *Protection class:* *Schutzart:*	IP65 DIN 40050
Classe di isolamento: *Insulation class:* *Isolierungsklasse:*	C - VDE 0110
Temperatura di funzionamento: *Working temperature:* *Betriebstemperatur:*	-40°C / +125°C

CAVI/CABLE/KABEL	PVC H03-WF	PVC CEI 2022 IIOR
Colore cavo/*Cable color/Kabelfarbe*	Nero - Grigio Black - Grey Schwarz - Grau	Grigio/*Grey/Grau*
Sezione/*Section/Querschnitt*	0,5 - 0,75 mm²	0,5 mm²
Isolamento/*Insulation/Isolierung*	300V/500V	300V
Temperatura di lavoro/*Working temperature/Betriebstemperatur*	-20...+80°C	-5...+70°C
Resistenza all'olio/*Oil resistant/Olbeständig*	-	

Orientamento terra - *Earth position - Erdrichtung*

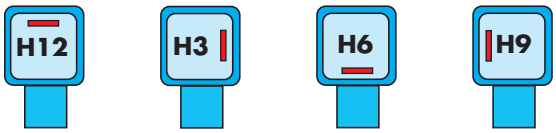

Guarnizioni in gomma termoplastica piatte e a profilo
Thermoplastic rubber gasket, flat and profile
Flach-und Profildichtung aus thermoplastischem Gummi

Scatola *Housing* *Gehäuse*	Nero/*Black/Schwarz*		Grigio/*Grey/Grau*	
	2 poli + ⏚	3 poli + ⏚	2 poli + ⏚	3 poli + ⏚
C	CB6AA1U120	CB7AA1U820	CG6AA1U120	CG7AA1U820

Codici prodotto per la versione standard con guarnizione a profilo, cavo PVC H03 WF lunghezza 2 m. e terra in posizione H12
Part no. for plain version, profile gasket, PVC cable (H03 VVF), length 2 mtr, earth position H12
Teile-Nr. für Standardausführung, Profildichtung, PVC Kable (H03 VVF), Länge 2 mtr, Erdrichtung H12

南京库克自动化设备有限公司 电话：025-85549526 传真：025-85542773

CONNETTORI ELETTRICI CON CAVO COSTAMPATO DIN 43650
ELECTRICAL CONNECTORS WITH MOULDED CABLE DIN 43650
GERÄTESTECKER MIT ANGESPRITZTEM KABEL DIN 43650

C

2 poli/*poles* + ⏚
Con componenti elettronici/*With electronic components*
Mit elektronischen komponenten

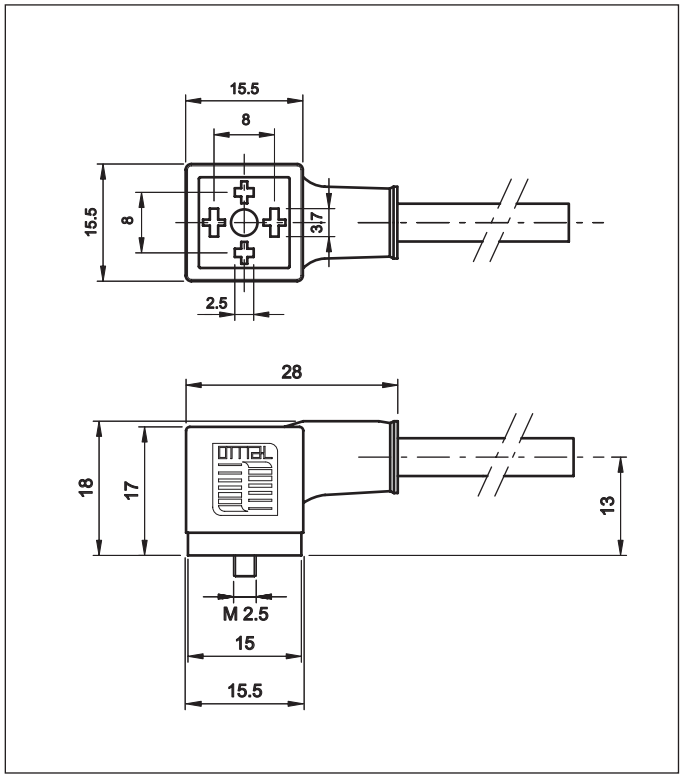

Scatola esterna: *Housing:* *Gehäuse:*	Grigio e nero: PA + 30% FV *Black and grey: PA + 30% GF* *Schwarz u. grau: PA + 30% GF*
Contatti: *Contact material:* *Kontaktmaterial:*	*Cu Zn (Ag)*
Tensione nominale (max.): *Max voltage:* *Max. Spannung:*	Vedere tabella sotto *See table below* *Siehe unten*
Portata massima contatti: *Max. current:* *Max. Strom:*	10 A
Portata nominale contatti: *Operating current:* *Betriebsstrom:*	6 A
Distanza tra i contatti: *Spacing:* *Abstand:*	8 mm.
Grado di protezione: *Protection class:* *Schutzart:*	IP65 DIN 40050
Classe di isolamento: *Insulation class:* *Isolierungsklasse:*	C - VDE 0110
Temperatura di funzionamento: *Working temperature:* *Betriebstemperatur:*	-40°C / +125°C

Orientamento terra - *Earth position - Erdrichtung*

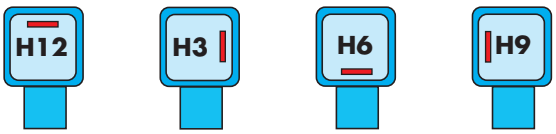

Guarnizioni in gomma termoplastica piatte e a profilo
Thermoplastic rubber gasket, flat and profile
Flach-und Profildichtung aus thermoplastischem Gummi

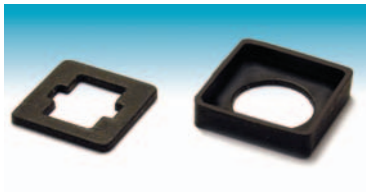

Volt	Codice/*Code*
24	CB6GR1U220
48	CB6HR1U220
110	CB6JR1U220
250	CB6KR1U220

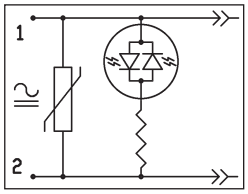

Volt	Codice/*Code*
10/50	CB6MR1U220
70/250	CB6NR1U220

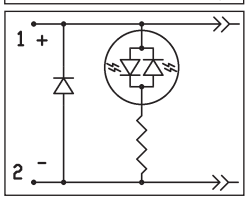

Volt	Codice/*Code*
10/50	CB6BR1U220
70/250	CB6CR1U220

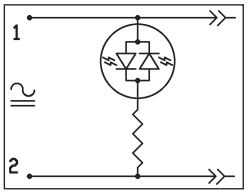

Volt	Codice/*Code*
250	CB6LA1U220

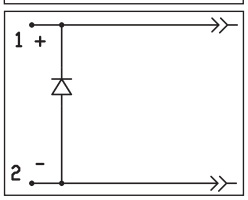

Codici prodotto per la versione con guarnizione a profilo, cavo PVC H05 WF lunghezza 2 m. , LED rosso e terra in posizione H12
Part no. for lighted version, profile gasket, PVC cable (H05 VVF), length 2 mtr, red LED, earth position H12
Teile-Nr. für beschaltete Ausführung, Profildichtung, PVC Kable (H05 VVF), Länge 2 mtr, rote LED-Anzeige, Erdrichtung H12

CONNETTORI ELETTRICI CON CAVO COSTAMPATO DIN 43650
ELECTRICAL CONNECTORS WITH MOULDED CABLE DIN 43650
GERÄTESTECKER MIT ANGESPRITZTEM KABEL DIN 43650

C IND

2 poli/*poles* + ⏚
3 poli/*poles* + ⏚

C IND

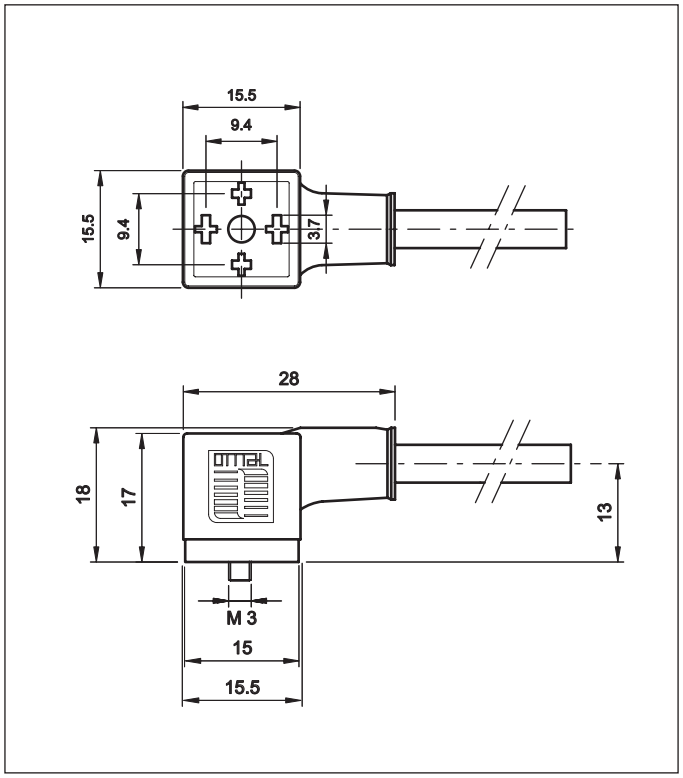

Scatola esterna: *Housing:* *Gehäuse:*	Grigio e nero: PA + 30% FV *Black and grey: PA + 30% GF* *Schwarz u. grau: PA + 30% GF*
Contatti: *Contact material:* *Kontaktmaterial:*	*Cu Zn (Ag)*
Tensione nominale (max.): *Max voltage:* *Max.Spannung:*	250 V AC/300 V DC
Portata massima contatti: *Max. current:* *Max. Strom:*	10 A
Portata nominale contatti: *Operating current:* *Betriebsstrom:*	6 A
Distanza tra i contatti: *Spacing:* *Abstand:*	9,4 mm.
Grado di protezione: *Protection class:* *Schutzart:*	IP65 DIN 40050
Classe di isolamento: *Insulation class:* *Isolierungsklasse:*	C - VDE 0110
Temperatura di funzionamento: *Working temperature:* *Betriebstemperatur:*	-40°C / +125°C

CAVI/CABLE/KABEL	PVC H03-WF	PVC CEI 2022 IIOR
Colore cavo/*Cable color/Kabelfarbe*	Nero - Grigio Black - Grey Schwarz - Grau	Grigio/*Grey/Grau*
Sezione/*Section/Querschnitt*	0,5 - 0,75 mm²	0,5 mm²
Isolamento/*Insulation/Isolierung*	300V/500V	300V
Temperatura di lavoro/*Working temperature/Betriebstemperatur*	-20...+80°C	-5...+70°C
Resistenza all'olio/*Oil resistant/Olbeständig*	-	

Orientamento terra - *Earth position - Erdrichtung*

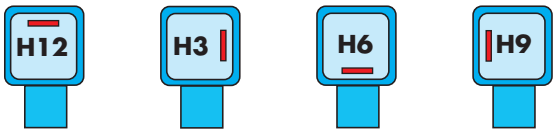

Guarnizioni in gomma termoplastica piatte e a profilo
Thermoplastic rubber gasket, flat and profile
Flach-und Profildichtung aus thermoplastischem Gummi

Scatola *Housing* *Gehäuse*	Nero/*Black/Schwarz*		Grigio/*Grey/Grau*	
	2 poli + ⏚	3 poli + ⏚	2 poli + ⏚	3 poli + ⏚
C	CB2AA1U120	CB3AA1U820	CG2AA1U120	CG3AA1U820

Codici prodotto per la versione standard con guarnizione a profilo, cavo PVC H05 WF lunghezza 2 m. e terra in posizione H12
Part no. for plain version, profile gasket, PVC cable (H05 VVF), length 2 mtr, earth position H12
Teile-Nr. für Standardausführung, Profildichtung, PVC Kable (H05 VVF), Länge 2 mtr, Erdrichtung H12

南京库克自动化设备有限公司 电话：025-85549526 传真：025-85542773

CONNETTORI ELETTRICI CON CAVO COSTAMPATO DIN 43650
ELECTRICAL CONNECTORS WITH MOULDED CABLE DIN 43650
GERÄTESTECKER MIT ANGESPRITZTEM KABEL DIN 43650

C IND

2 poli/*poles* + ⏚
Con componenti elettronici/*With electronic components*
Mit elektronischen komponenten

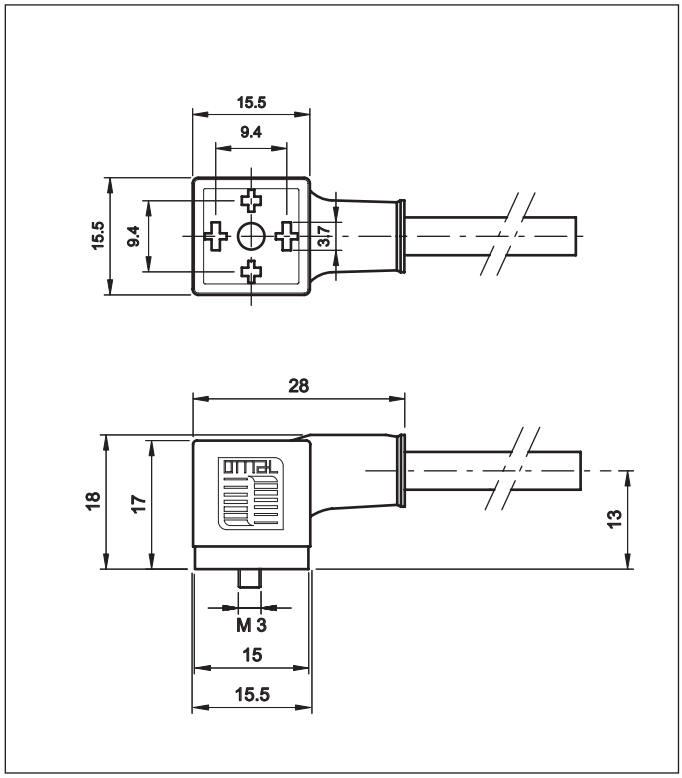

Scatola esterna: *Housing:* *Gehäuse:*	Grigio e nero: PA + 30% FV *Black and grey: PA + 30% GF* *Schwarz u. grau: PA + 30% GF*
Contatti: *Contact material:* *Kontaktmaterial:*	*Cu Zn (Ag)*
Tensione nominale (max.): *Max voltage:* *Max.Spannung:*	Vedere tabella sotto *See table below* *Siehe unten*
Portata massima contatti: *Max. current:* *Max. Strom:*	10 A
Portata nominale contatti: *Operating current:* *Betriebsstrom:*	6 A
Distanza tra i contatti: *Spacing:* *Abstand:*	9,4 mm.
Grado di protezione: *Protection class:* *Schutzart:*	IP65 DIN 40050
Classe di isolamento: *Insulation class:* *Isolierungsklasse:*	C - VDE 0110
Temperatura di funzionamento: *Working temperature:* *Betriebstemperatur:*	-40°C / +125°C

Orientamento terra - *Earth position - Erdrichtung*

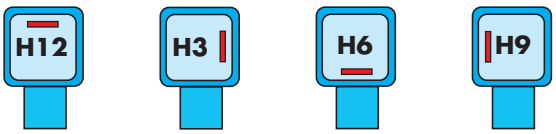

Guarnizioni in gomma termoplastica piatte e a profilo
Thermoplastic rubber gasket, flat and profile
Flach-und Profildichtung aus thermoplastischem Gummi

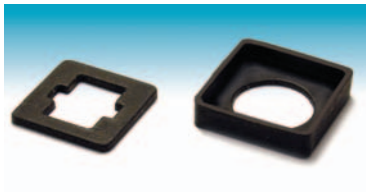

Volt	Codice/*Code*
24	CB2GR1U120
48	CB2HR1U120
110	CB2JR1U120
250	CB2KR1U120

Volt	Codice/*Code*
10/50	CB2MR1U120
70/250	CB2NR1U120

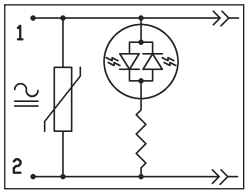

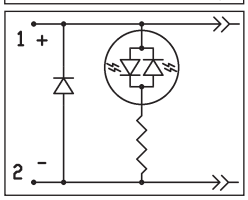

Volt	Codice/*Code*
10/50	CB2BR1U120
70/250	CB2CR1U120

Volt	Codice/*Code*
250	CB2LA1U120

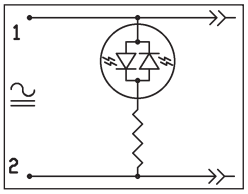

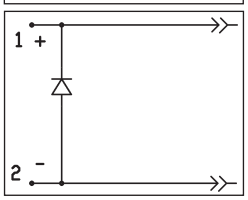

Codici prodotto per la versione con guarnizione a profilo, cavo PVC H05 WF lunghezza 2 m. , LED rosso e terra in posizione H12
Part no. for lighted version, profile gasket, PVC cable (H05 VVF), length 2 mtr, red LED, earth position H12
Teile-Nr. für beschaltete Ausführung, Profildichtung, PVC Kable (H05 VVF), Länge 2 mtr, rote LED-Anzeige, Erdrichtung H12

CODICI D'ORDINE *CODIFICATION* *BESTELLSCHLÜSSEL*

Connettori con cavo costampato/*moulded cable connector/stecker mit angespritztem kabel*

Colore

Nero/*black/schwarz*	B
Grigio/*grey/grau*	G

Scatola

Quadrata/*square*	A
Rettangolare/*rectangular*	B
Micro	C

Poli

2	2 Poli/Poles + ⏚ (interasse/*spacing/Abstand* 18-11-9,4 mm)
3	3 Poli/Poles + ⏚ (interasse/*spacing/Abstand* 18 - 9,4 mm)
5	2 Poli/Poles + ⏚ (interasse/*spacing/Abstand* 10 mm)
6	2 Poli/Poles + ⏚ (interasse/*spacing/Abstand* 8 mm)
7	3 Poli/Poles + ⏚ (interasse/*spacing/Abstand* 8 mm)

Circuiti

Senza circuiti elettronici/*without electronic circuits/ohne Schaltung*	A
LED bipolare/*bipolar LED/zweigpolige LED 10/50V*	B
LED bipolare/*bipolar LED/zweigpolige LED 70/250V*	C
VARISTORE/VDR 24V	D
VARISTORE/VDR 48V	E
VARISTORE/VDR 110V	F
VARISTORE/VDR 250V	V
LED bipolare + VDR 24V	G
LED bipolare + VDR 48V	H
LED bipolare + VDR 110V	J
LED bipolare + VDR 250V	K
DIODO in parallelo/*parallel diode/Parallediode*	L
DIODO in parallelo + LED 10/50V	M
DIODO in parallelo + LED 70/250V	N
Raddrizzatore a ponte/*bridge rectifier/Brückengleichrichter*	P
Raddrizzatore a ponte + LED 10/50V*	Q
Raddrizzatore a ponte + LED 70/250V*	R
Raddrizzatore a ponte + VDR 24V*	PD
Raddrizzatore a ponte + VDR 48V*	PE
Raddrizzatore a ponte + VDR 110V*	PF
Raddrizzatore a ponte + VDR 250V*	PV
Raddrizzatore a ponte + VDR 24V+LED*	PG
Raddrizzatore a ponte + VDR 48V+LED*	PH
Raddrizzatore a ponte + VDR 110V+LED*	PJ
Raddrizzatore a ponte + VDR 250V+LED*	PK
LED bicolore/*two color LED/zwei farbe LED* 10/50V*	BYE
LED bicolore/*two color LED/zwei farbe LED* 70/250V*	CYE
Doppio Zener/two Zener/zwei Zener 48V	Z

* Non disponibili in tutte le versioni.
** Not available in all versions.*
** Nicht lieferbar in allen Ausführungen*

Colore LED

Senza LED/*without LED/ohne LED*	A
LED Giallo/*yellow/gelb*	Y
LED Rosso/*red/rot*	R
LED Verde/*green/grün*	E
LED Giallo-verde/*Yellow-green/gelbe-grün*	YE
LED Rosso-verde/Red-green/rot-grün	RE

Guarnizione

Guarnizione a profilo/*profile gasket/Profildichtung*	1
Guarnizione piatta/*flat gasket/flache Dichtung*	2

Cavo *Cable Kabel*

CEI 2022 IIOR	3 x 0,50	X1
CEI 2022 IIOR	3 x 1	X2
CEI 2022 IIOR	2 x 0,50	X4
PVC H03 WF	3 x 0,50	U1
PVC H05 WF	3 x 0,75	U2
PVC H05 WF	3 x 1	U3
PVC H05 WF	2 x 0,75	U5
PVC H05 WF	4 x 0,75	U6
PVC H03 WF	4 x 0,5	U8
PVC H05 WF	5 x 0,75	U9

Lunghezza cavo in dm.
Cable lenght in dm.
Kabellänge in dm.

Posizione Terra
Earth position
Erdrichtung

H 12	(0)
H 6	6
H 9	9
H 3	3

南京库克自动化设备有限公司 电话：025-85549526 传真：025-85542773