CONNETTORI CIRCOLARI M8 - M12
ROUND CONNECTORS M8 - M12
RUNDSTECKVERBINDER M8 - M12

南京库克自动化设备有限公司　　电话：025-85549526　　传真：025-85542773

M8 MASCHIO

Straight plug - angle plug
Stecker - Winkelstecker

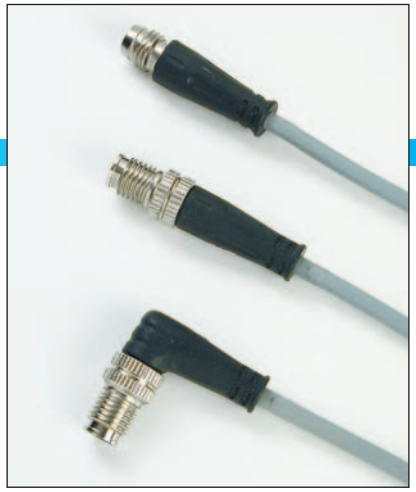

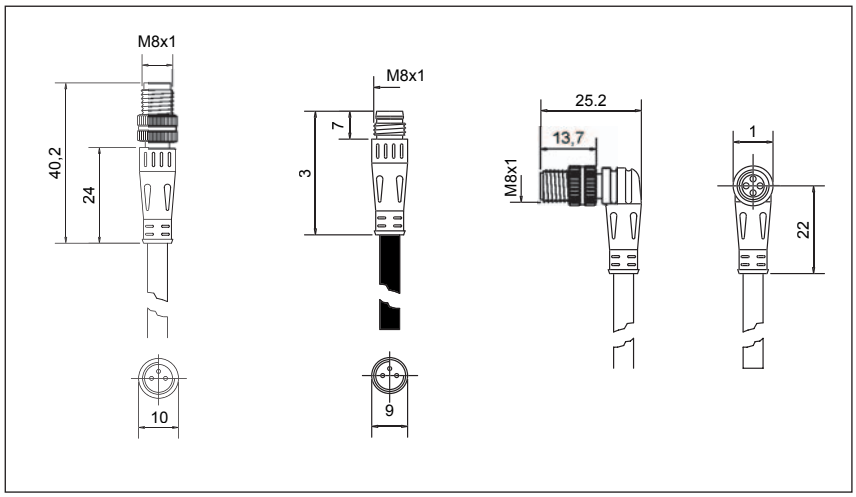

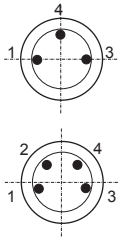

1 = marrone/*brown/braun*
2 = bianco/*white/weiß*
3 = blu/*blue/blau*
4 = nero/*black/schwarz*

poli/poles		Codice/*Part No./Teile-Nr*	
3	M8MD3	M8MR3	M8MA3
4	M8MD4	M8MR4	M8MA4

M8 FEMMINA

Straight female plug - angle female plug
Kupplung - Winkelkupplung

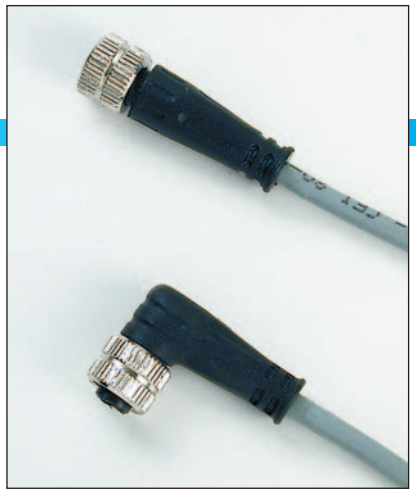

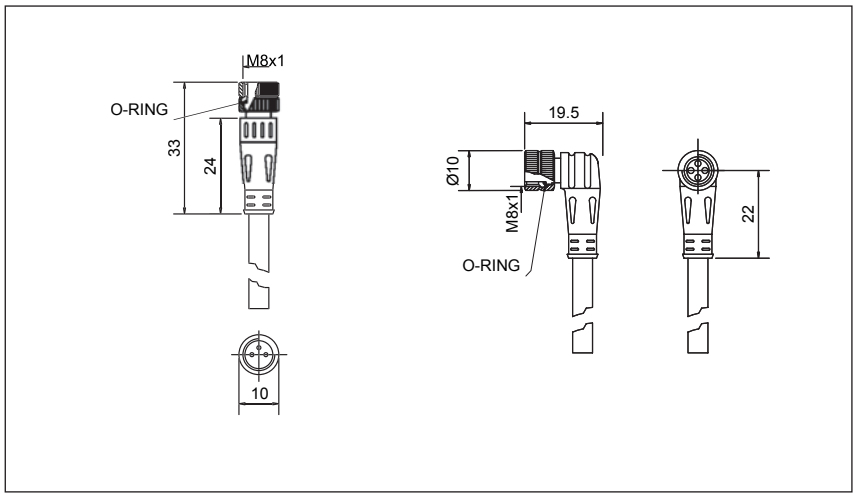

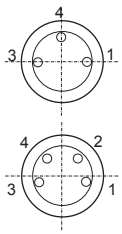

1 = marrone/*brown/braun*
2 = bianco/*white/weiß*
3 = blu/*blue/blau*
4 = nero/*black/schwarz*

poli/poles	Codice/*Part No./Teile-Nr*	Codice/*Part No./Teile-Nr*
3	M8FD3	M8FA3
4	M8FD4	M8FA4

南京库克自动化设备有限公司 电话：025-85549526 传真：025-85542773

M8 FEMMINA

Snap-in

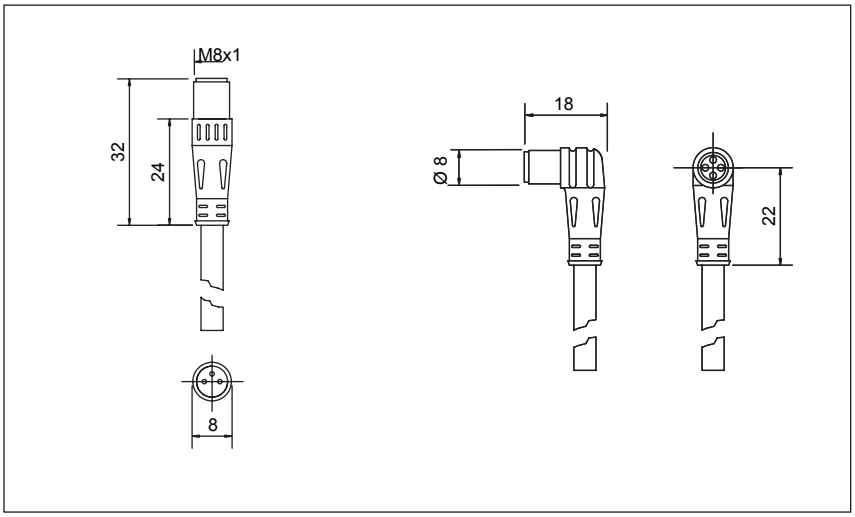

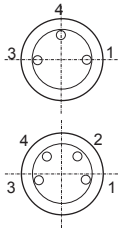

1 = marrone/*brown/braun*
2 = bianco/*white/weiß*
3 = blu/*blue/blau*
4 = nero/*black/schwarz*

poli/poles	Codice/*Part No./Teile-Nr*	
3	M8SD3	M8SA3
4	M8SD4	M8SA4

M8 MASCHIO - FEMMINA

Con componenti elettronici/*With electronics/Beschaltet*

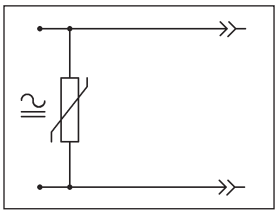

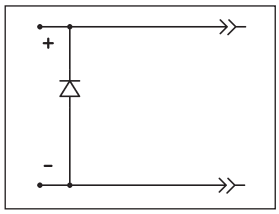

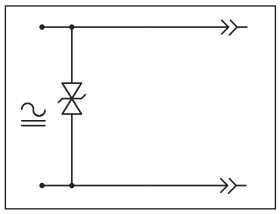

Volt	Codice/*Code*
24	....D
48	....E
110	....F
250	V

Volt	Codice/*Code*
70	L

Volt	Codice/*Code*
48	....Z

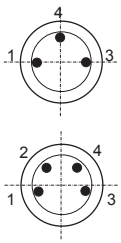

1 = marrone/*brown/braun*
2 = bianco/*white/weiß*
3 = blu/*blue/blau*
4 = nero/*black/schwarz*

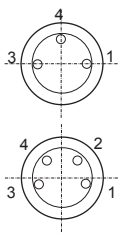

1 = marrone/*brown/braun*
2 = bianco/*white/weiß*
3 = blu/*blue/blau*
4 = nero/*black/schwarz*

M12 MASCHIO

Straight plug - angle plug
Stecker - Winkelstecker

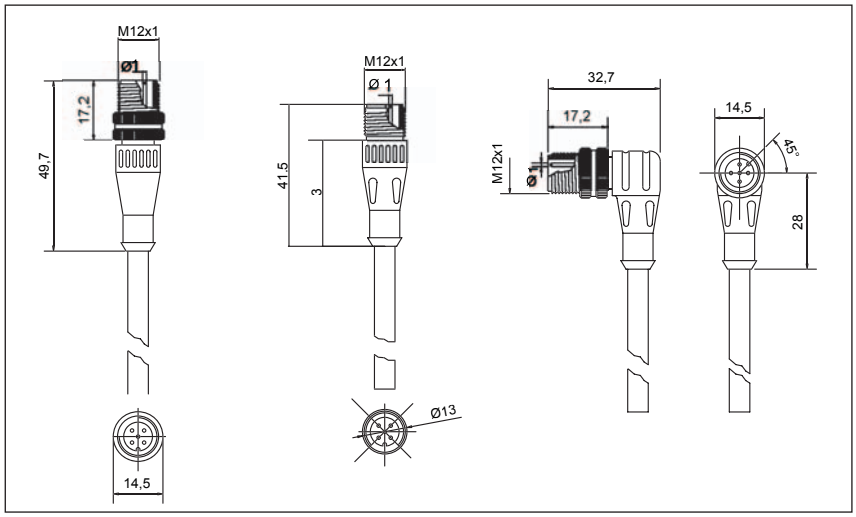

poli/poles		Codice/*Part No./Teile-Nr*	
3	M12MD3	M12MR3	M12MA3
4	M12MD4	M12MR4	M12MA4
5	M12MD5	M12MR5	M12MA5

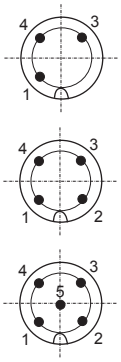

1 = marrone/*brown/braun*
2 = bianco/*white/weiß*
3 = blu/*blue/blau*
4 = nero/*black/schwarz*
5 = grigio/*grey/grau*

M12 FEMMINA

Straight female plug - angle female plug
Kupplung - Winkelkupplung

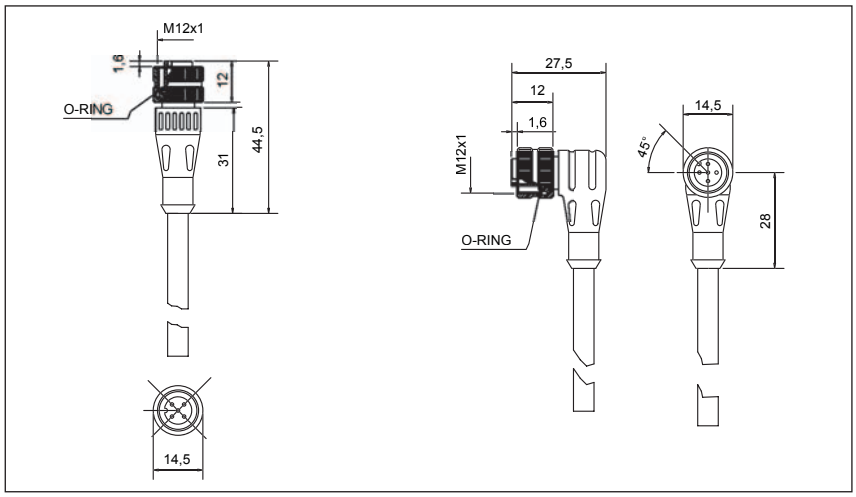

poli/poles	Codice/*Part No./Teile-Nr*	Codice/*Part No./Teile-Nr*
3	M12FD3	M12FA3
4	M12FD4	M12FA4
5	M12FD5	M12FA5

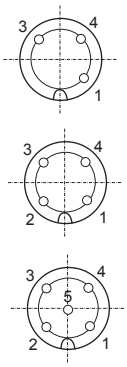

1 = marrone/*brown/braun*
2 = bianco/*white/weiß*
3 = blu/*blue/blau*
4 = nero/*black/schwarz*
5 = grigio/*grey/grau*

M12 MASCHIO - FEMMINA

Con componenti elettronici/*With electronics/Beschaltet*

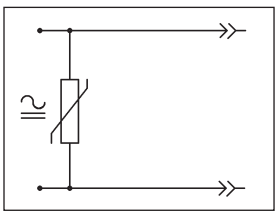

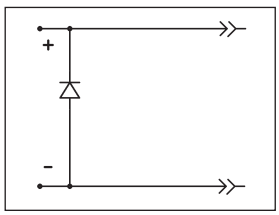

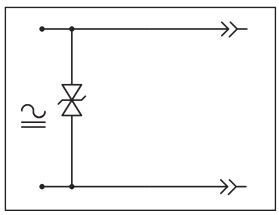

Volt	Codice/*Code*
24	....D
48	....E
110	....F
250	V

Volt	Codice/*Code*
250	L

Volt	Codice/*Code*
48	....Z

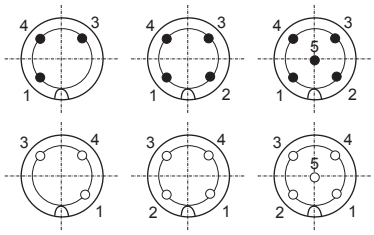

1 = marrone/*brown/braun*
2 = bianco/*white/weiß*
3 = blu/*blue/blau*
4 = nero/*black/schwarz*
5 = grigio/*grey/grau*

M12 T

Femmina - femmina/Femmina - maschio
Female - female/Female - male
Kupplung - Kupplung/Kupplung - Stecker

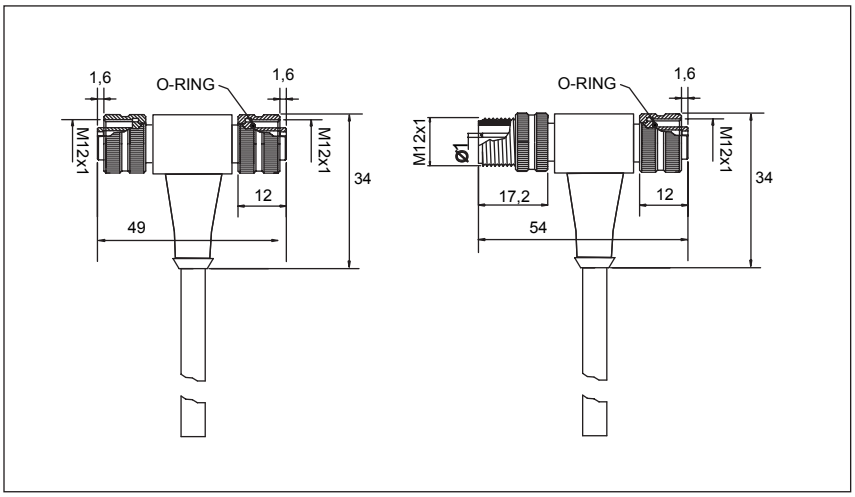

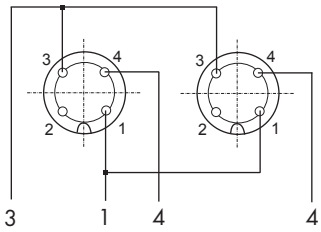

1 = marrone/*brown/braun*
3 = blu/*blue/blau*
4 = nero/*black/schwarz*

Per il codice d'ordine dei connettori illustrati sopra contattare l'ufficio vendite
For part No., please contact us
Für Bestellnr., bitte, kontaktieren Sie uns.

M 8/12 ↔ M8/12

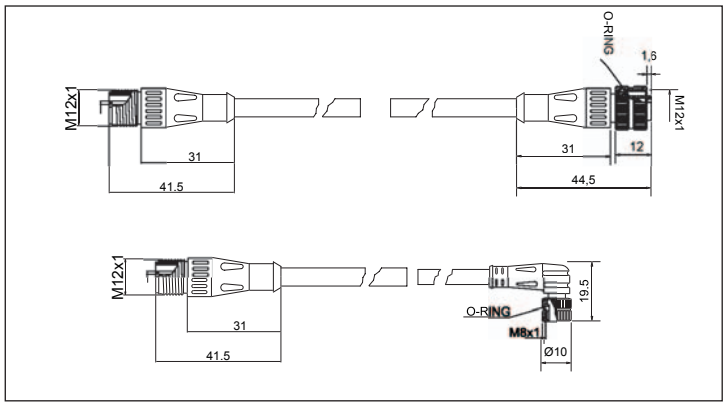

Codice di esempio:
M12 maschio dritto, 3 poli +
cavo 3 x 0,35 lunghezza 3 mt. +
M12 maschio dritto, 3 poli

M12MD3X630M12MD3

A - M8/M12

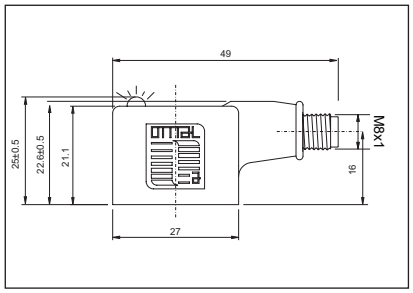

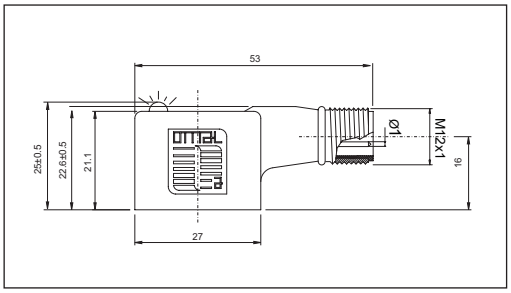

M12		M8	
1	4	1	4
2	3	2	3
⏚	5		

B - M8/M12

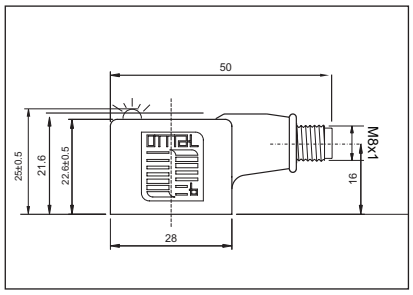

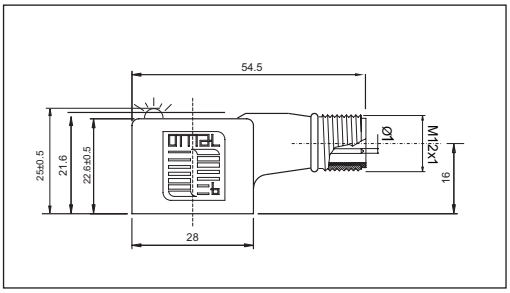

M12		M8	
1	4	1	4
2	3	2	3
⏚	5		

C - M8/M12

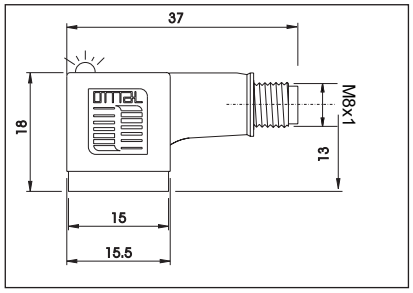

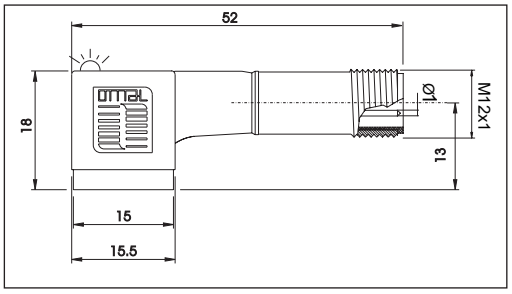

M12		M8	
1	4	1	4
2	3	2	3
⏚	5		

M 12 → 2 x A/B/C

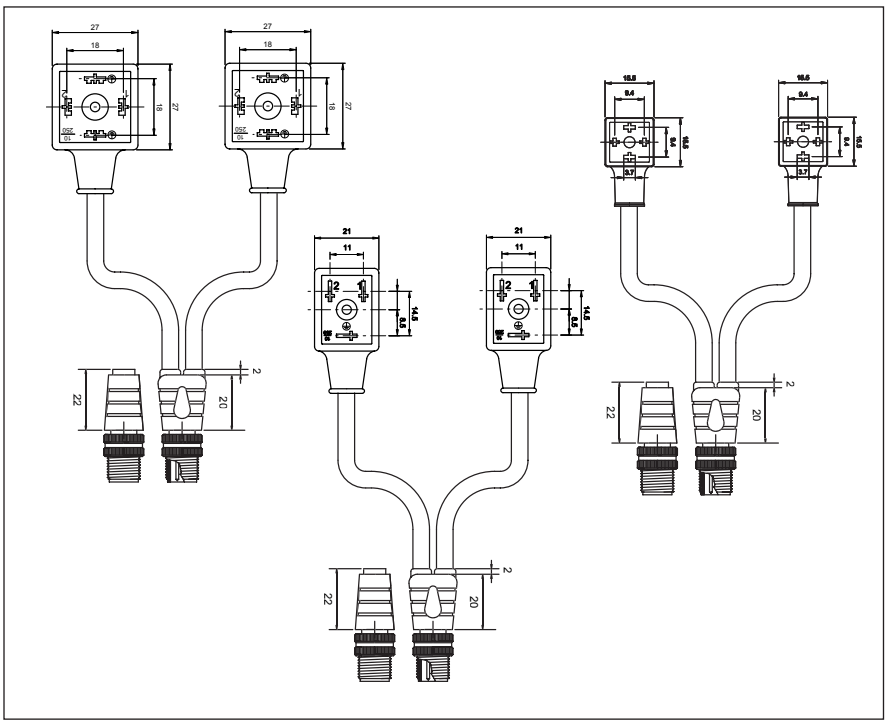

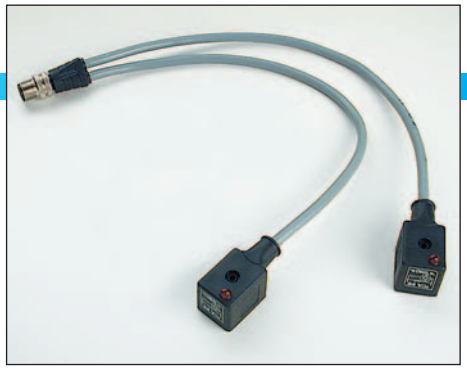

Per le versioni combinate con connettore DIN (EN175301-803), vedere codifiche a pag. 40 - 60
For versions with DIN connector (EN175301-803), see also page 40 - 60
Für Ausführungen mit DIN Stecker (EN175301-803), sieh Seite 40 - 60

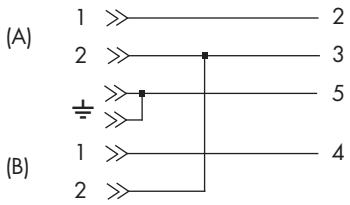

M 8/12 → A/B/C

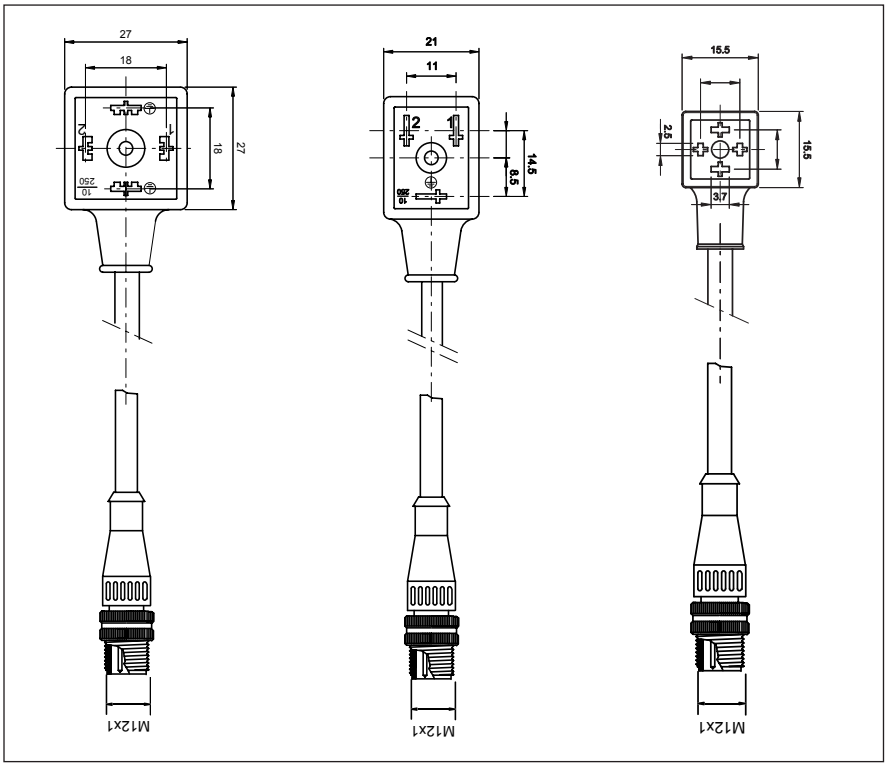

Per le versioni combinate con connettore DIN (EN175301-803), vedere codifiche a pag. 40 - 60
For versions with DIN connector (EN175301-803), see also page 40 - 60
Für Ausführungen mit DIN Stecker (EN175301-803), sieh Seite 40 - 60

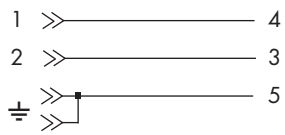

CODICI D'ORDINE *CODIFICATION* *BESTELLSCHLÜSSEL*

Connettori circolari M8 - M12/*Round connectors M8 - M12/Rundsteckverbinder M8 - M12*

Tipo

M8	M8
M12	M12

Poli

3	3 Poli/Poles
4	2 Poli/Poles
5	4 Poli/Poles

Es.:connettore circolare M12 maschio, attacco dritto, 3 poli, cavo 3x0,35, lunghezza 1 mt.

M	1	2	M	D	3		X	6	1	0

Connessione

Maschio/*Male/Stecker*	M
Femmina/*Female/Kupplung*	F
Snap-in*	S

Attacco

Dritto/*Straight/Gerade*	D
Senza ghiera, maschio *Male without locking sleeve* *Stecker ohne Verriegelungshulse*	R
Angolo/*Angle/Winkel*	A

Circuiti/*Circuit/Schaltung*

VARISTORE/VDR	24V	D
VARISTORE/VDR	48V	E
VARISTORE/VDR	110V	F
VARISTORE/VDR	250V	V
DIODO in parallelo/*parallel diode/Parallediode*		L
Doppio Zener/*two Zener/zwei Zener* 48V		Z

Cavo/*Cable/Kabel*

CEI2022IIOR	3X0,25	X5
CEI2022IIOR	4X0,25	X7
CEI2022IIOR	5X0,25	XD
CEI2022IIOR	3X0,35	X6
CEI2022IIOR	4X0,35	XB

Lunghezza cavo in dm.
Cable lenght in dm.
Kabellänge in dm.

* Non disponibili in tutte le versioni.
** Not available in all versions.*
** Nicht lieferbar in allen Ausführungen*

Per le versioni combinate con connettore DIN (EN175301-803), vedere codifiche a pag. 40
For versions with DIN connector (EN175301-803), see also page 40
Für Ausführungen mit DIN Stecker (EN175301-803), sieh Seite 40

Dati tecnici/*Technical data/Technische daten*

Scatola esterna: *Housing:* *Gehäuse:*	Resina poliammidica (V0) *PA Resin (V0)* *PA Harz (V0)*
Contatti: *Contact material:* *Kontaktmaterial:*	*Cu Zn (Au)*
Tensione nominale (max.): *Max voltage:* *Max.Spannung:*	M8: 60 VAC - 70 VDC M12: 250V AC/DC
Portata massima contatti: *Max. current:* *Max. Strom:*	4 A
Grado di protezione: *Protection class:* *Schutzart:*	IP67 DIN 40050
Temperatura di funzionamento: *Working temperature:* *Betriebstemperatur:*	-40°C / +130°C

南京库克自动化设备有限公司 电话：025-85549526 传真：025-85542773